GESSI

43218

GPF4321810000G000

RETTANGOLO

Gültigkeitsdatum
≥ 12/2015

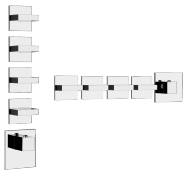

Fertigmontageset Hochleistung-Thermostat 4-Ventile, separate Rosetten. Horizontale/Vertikale Wandmontage. Funktionsfähig von 0,5 bar bis 5 bar (bei höherem Druck Druckminderer einsetzen). Bei 3 bar Druck 1-Ventil ca. 35 l/min. OPTIONAL nur eigensicher durch separaten Rohrunterbrecher UPK 54057239 + Sichtteil 54058.

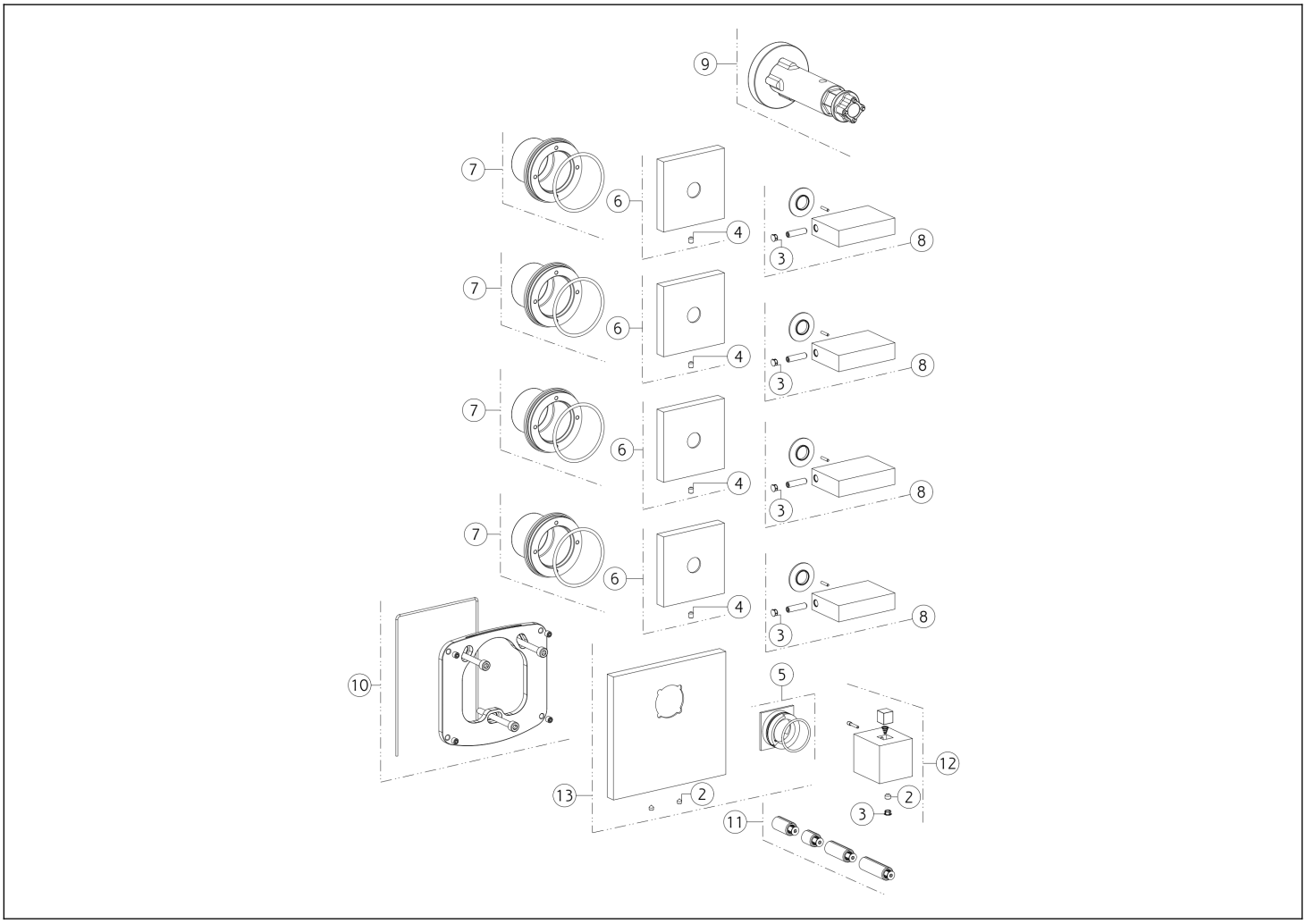

N°	Code	Beschreibung
1	SP00137	SCHRAUBE
2	SP00165	SCHRAUBE
3	SP00002	SCHRAUBENABDECKUNG
4	SP02093	SCHRAUBE
5	SP01927	INDIKATOR-RING
6	SP03894	TELLER
7	SP03893	BUSCH

N°	Code	Beschreibung
8	SP01925	GRIFF
9	SP01932	SPEZIALWERKZEUG
10	SP03897	UNTERPLATTE
11	SP01931	ERWEITERUNG
12	SP01924	GRIFF
13	SP03895	FINISHING-PLATTE

Gessi S.p.A. Parco Gessi, 13037 Serravalle Sesia (Vercelli) Italien Tel. +39 0163 454111 Fax. +39 0163 453150 - www.gessi.com - gessi@gessi.it Die vorliegende Zeichnung darf ohne schriftliche Genehmigung der GESSI S.p.A. nicht veröffentlicht oder vervielfältigt werden. Copyright GESSI S.p.A.