GESSI

43236

GPF43236610000G000

TONDO

Gültigkeitsdatum
≥ 07/2014



Fertigmontageset Hochleistung-Thermostat mit einzelnen Rosetten. 3-Wege. Horizontale/Vertikale Wandmontage. Funktionsfähig von 0,5 bar bis 5 bar (bei höherem Druck Druckminderer einsetzen). Bei 3 bar Druck 1-Weg ca. 40 l/min.

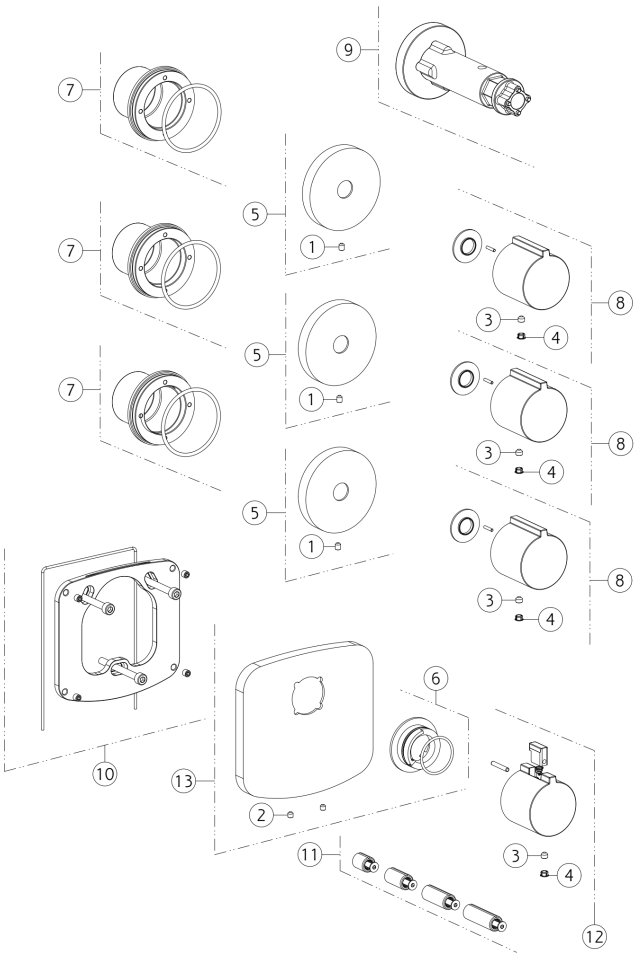

N°	Code	Beschreibung
1	SP02093	SCHRAUBE
2	SP00165	SCHRAUBE
3	SP00137	SCHRAUBE
4	SP00002	SCHRAUBENABDECKUNG
5	SP02460	DECKEL
6	SP01739	INDIKATOR-RING
7	SP02459	UNTERPLATTE

N°	Code	Beschreibung
8	SP03905	GRIFF
9	SP01932	SPEZIALWERKZEUG
10	SP03897	UNTERPLATTE
11	SP01931	ERWEITERUNG
12	SP02083	GRIFF MIT LOGO
13	SP03494	FINISHING-PLATTE

Gessi S.p.A. Parco Gessi, 13037 Serravalle Sesia (Vercelli) Italien Tel. +39 0163 454111 Fax. +39 0163 453150 - www.gessi.com - gessi@gessi.it Die vorliegende Zeichnung darf ohne schriftliche Genehmigung der GESSI S.p.A. nicht veröffentlicht oder vervielfältigt werden. Copyright GESSI S.p.A.