GESSI

43238

GPF43238810000G000

TONDO

Gültigkeitsdatum
≥ 05/2014

Fertigmontageset Hochleistung-Thermostat mit einzelnen Rosetten. 4-Wege. Horizontale/Vertikale Wandmontage. Funktionsfähig von 0,5 bar bis 5 bar (bei höherem Druck Druckminderer einsetzen). Bei 3 bar Druck 1-Weg ca. 40 l/min.

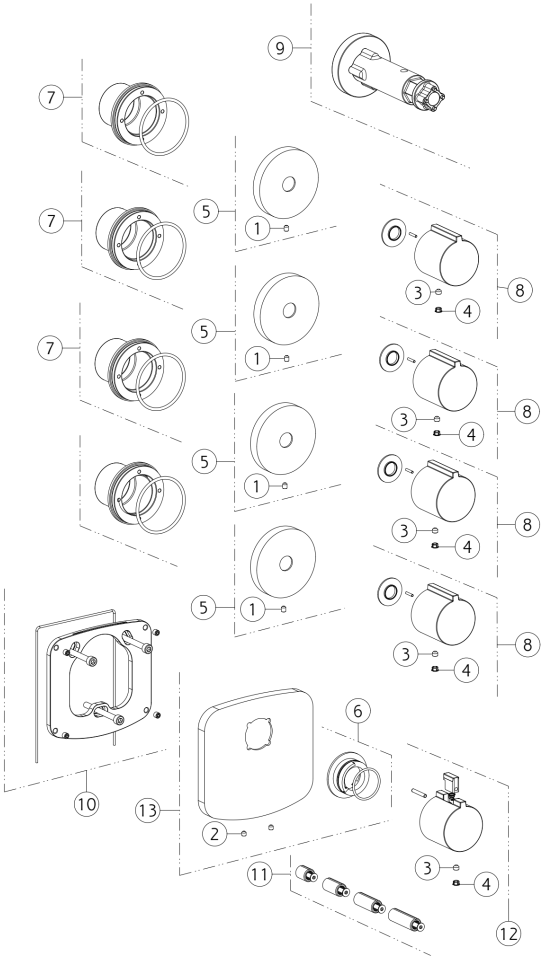

N°	Code	Beschreibung
1	SP02093	MADENSCHRAUBE
2	SP00165	MADENSCHRAUBE
3	SP00137	MADENSCHRAUBE
4	SP00002	ABDECKKÄPPCHEN
5	SP02460	ROSETTE
6	SP01739	INDIKATOR-RING
7	SP02459	MONTAGEPLATTE

N°	Code	Beschreibung
8	SP03905	GRIFF
9	SP01932	SCHÜSSEL
10	SP03897	MONTAGEPLATTE
11	SP01931	GRIFFADAPTER
12	SP02083	GRIFF MIT LOGO
13	SP03494	DEKORPLATTE

Gessi S.p.A. Parco Gessi, 13037 Serravalle Sesia (Vercelli) Italien Tel. +39 0163 454111 Fax. +39 0163 453150 - www.gessi.com - gessi@gessi.it Die vorliegende Zeichnung darf ohne schriftliche Genehmigung der GESSI S.p.A. nicht veröffentlicht oder vervielfältigt werden. Copyright GESSI S.p.A.