GESSI

43252

GPF4325210000G000

RETTANGOLO

Gültigkeitsdatum
≥ 02/2016



Fertigmontageset Hochleistung-Thermostat ohne Mengenregulierung. Wandmontage. Funktionsfähig von 0,5 bar bis 5 bar (für höheren Druck Druckminderer einsetzen). Nicht Eigensicher. Bei 3 bar Druck 1-Weg ca. 40 l/min.

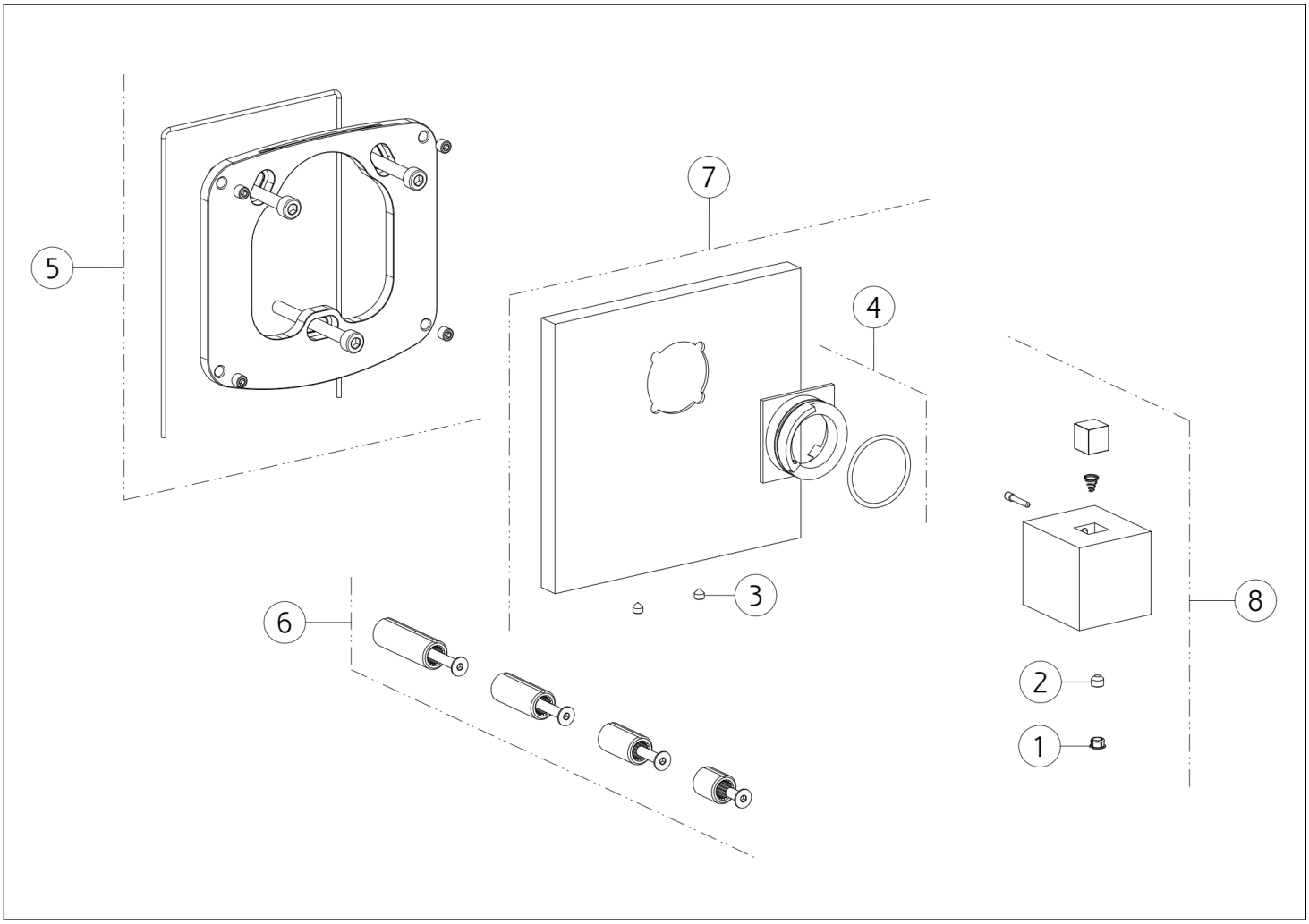

N°	Code	Beschreibung
1	SP00002	SCHRAUBENABDECKUNG
2	SP00137	SCHRAUBE
3	SP01188	SCHRAUBE
4	SP01927	INDIKATOR-RING

N°	Code	Beschreibung
5	SP03897	UNTERPLATTE
6	SP01931	ERWEITERUNG
7	SP03895	FINISHING-PLATTE
8	SP01924	GRIFF

Gessi S.p.A. Parco Gessi, 13037 Serravalle Sesia (Vercelli) Italien Tel. +39 0163 454111 Fax. +39 0163 453150 - www.gessi.com - gessi@gessi.it Die vorliegende Zeichnung darf ohne schriftliche Genehmigung der GESSI S.p.A. nicht veröffentlicht oder vervielfältigt werden. Copyright GESSI S.p.A.