GESSI

43252

GPF4325210000G000

RETTANGOLO

fecha de validez
≥ 02/2016



Partes externas mezclador termostatico de gran caudal de pared

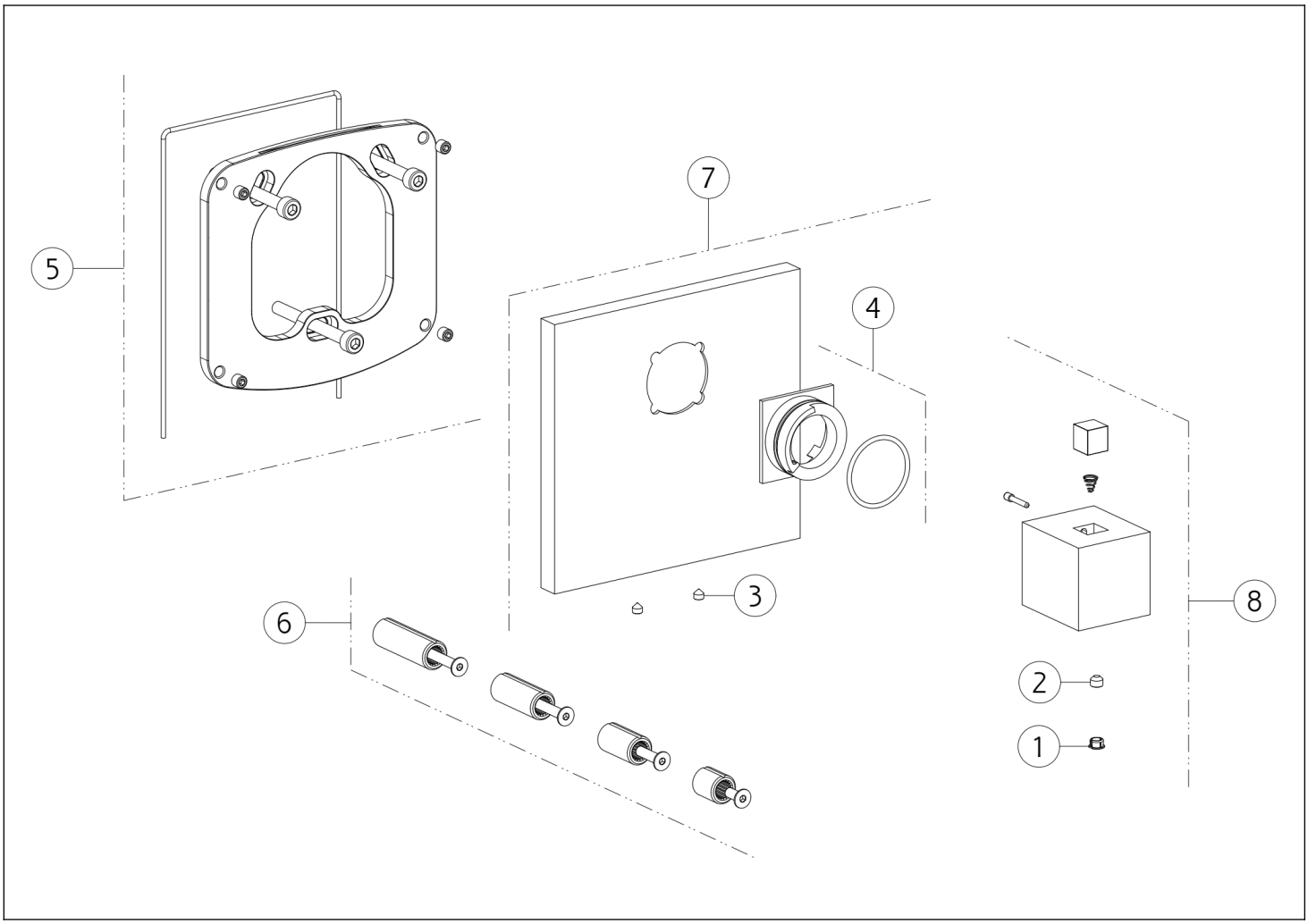

N°	Código	Descripción
1	SP00002	TAPA DE TORNILLO
2	SP00137	TORNILLO
3	SP01188	TORNILLO
4	SP01927	ANILLO INDICADOR

N°	Código	Descripción
5	SP03897	PLACA SECUNDARIA
6	SP01931	EXTENSIÓN
7	SP03895	PLACA DE ACABADO
8	SP01924	ASA

 El presente diseño, de conformidad con la legislación vigente, no puede hacerse público ni reproducirse sin la autorización por escrito de GESSI S.p.A. Copyright GESSI S.p.A.