GESSI

43252

GPF4325210000G000

RETTANGOLO

date de validité
≥ 02/2016



Partie apparente mitigeur THERMOSTATIQUE douche haut débit

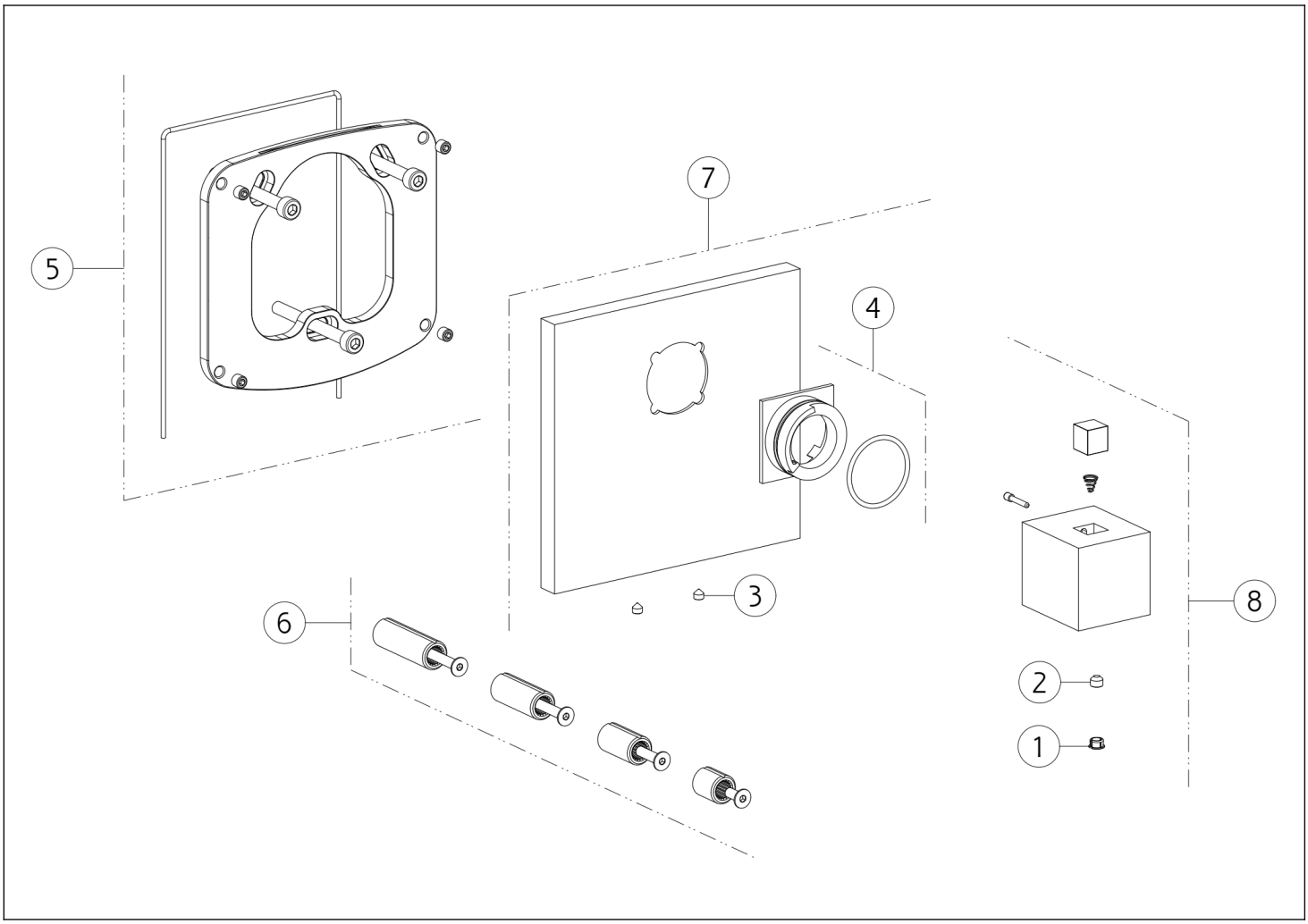

N°	Code	Description
1	SP00002	COUVERCLE DE VIS
2	SP00137	VIS
3	SP01188	VIS
4	SP01927	ANNEAU INDICATEUR

N°	Code	Description
5	SP03897	SOUS-PLAQUE
6	SP01931	EXTENSION
7	SP03895	PLAQUE DE FINITION
8	SP01924	MANCHE

Gessi S.p.A. Parco Gessi, 13037 Serravalle Sesia (Vercelli) Italie Tél. +39 0163 454111 Fax. +39 0163 453150 - www.gessi.com - gessi@gessi.it Conformément à la loi, le présent dessin ne peut être rendu public ni reproduit sans l'autorisation écrite de GESSI S.p.A. Copyright GESSI S.p.A.