GESSI

43252

GPF4325210000G000

RETTANGOLO

data di validità
≥ 02/2016



Parte esterna Miscelatore termostatico alta portata a parete

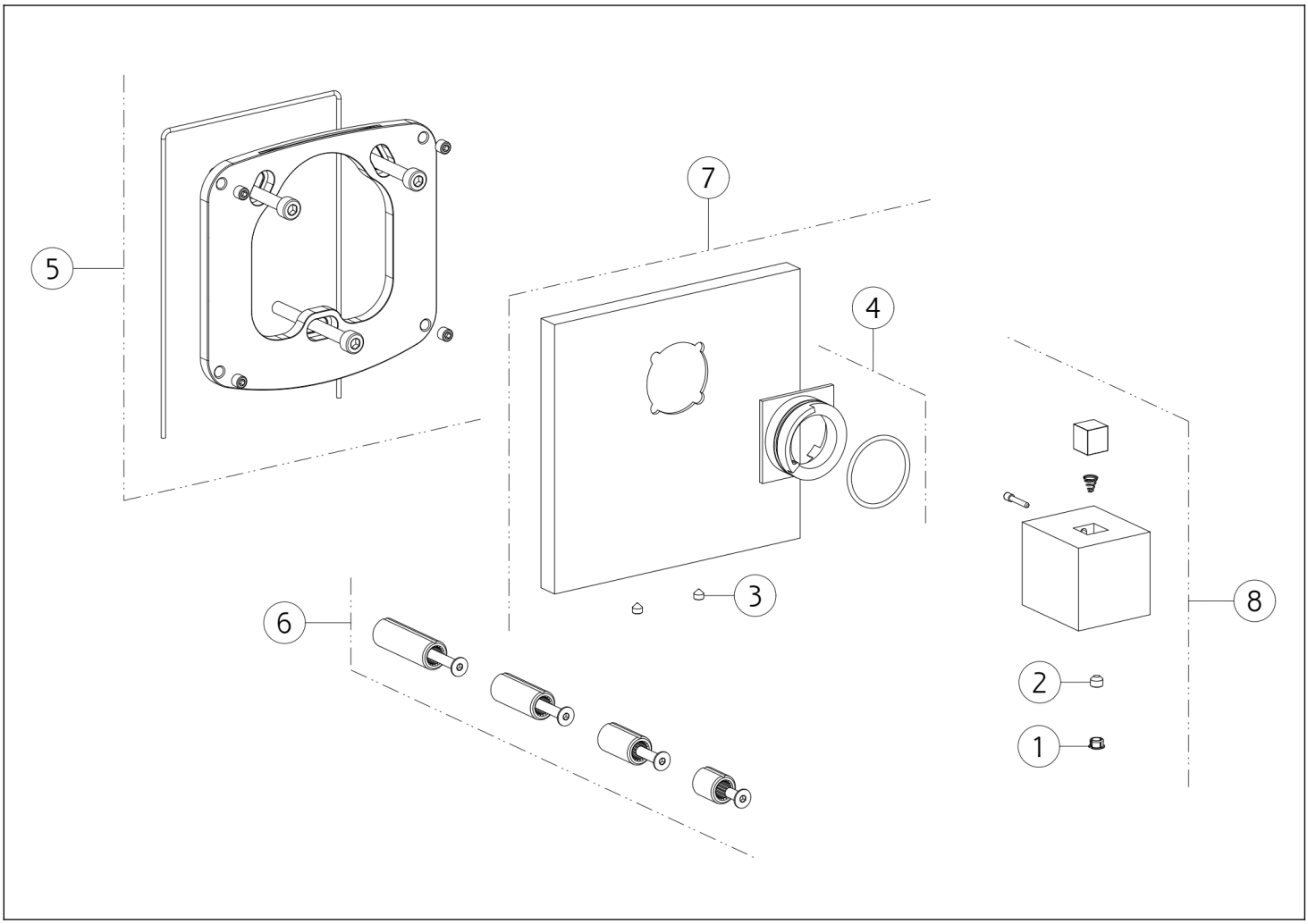

N°	Codice	Descrizione
1	SP00002	TAPPINO COPRI GRANO
2	SP00137	GRANO
3	SP01188	GRANO
4	SP01927	ANELLO INDICATORE

N°	Codice	Descrizione
5	SP03897	CONTROPIASTRA
6	SP01931	PROLUNGA
7	SP03895	PIASTRA IN FINITURA
8	SP01924	MANIGLIA

Gessi S.p.A. Parco Gessi, 13037 Serravalle Sesia (Vercelli) Italia Tel.+39 0163 454111 Fax.+39 0163 453150 - www.gessi.com - gessi@gessi.it Il presente disegno a termine di legge non puo' essere reso pubblico o riprodotto senza l'autorizzazione scritta della GESSI S.p.A. copyright GESSI S.p.A.