GESSI

43264

GPF4326400000G000

TONDO

Gültigkeitsdatum
≥ 08/2012



Fertigmontageset Hochleistung Absperrventil. 3/4 Anschluss. Wandmontage. Bei 3 bar Druck ca. 40 l/min.

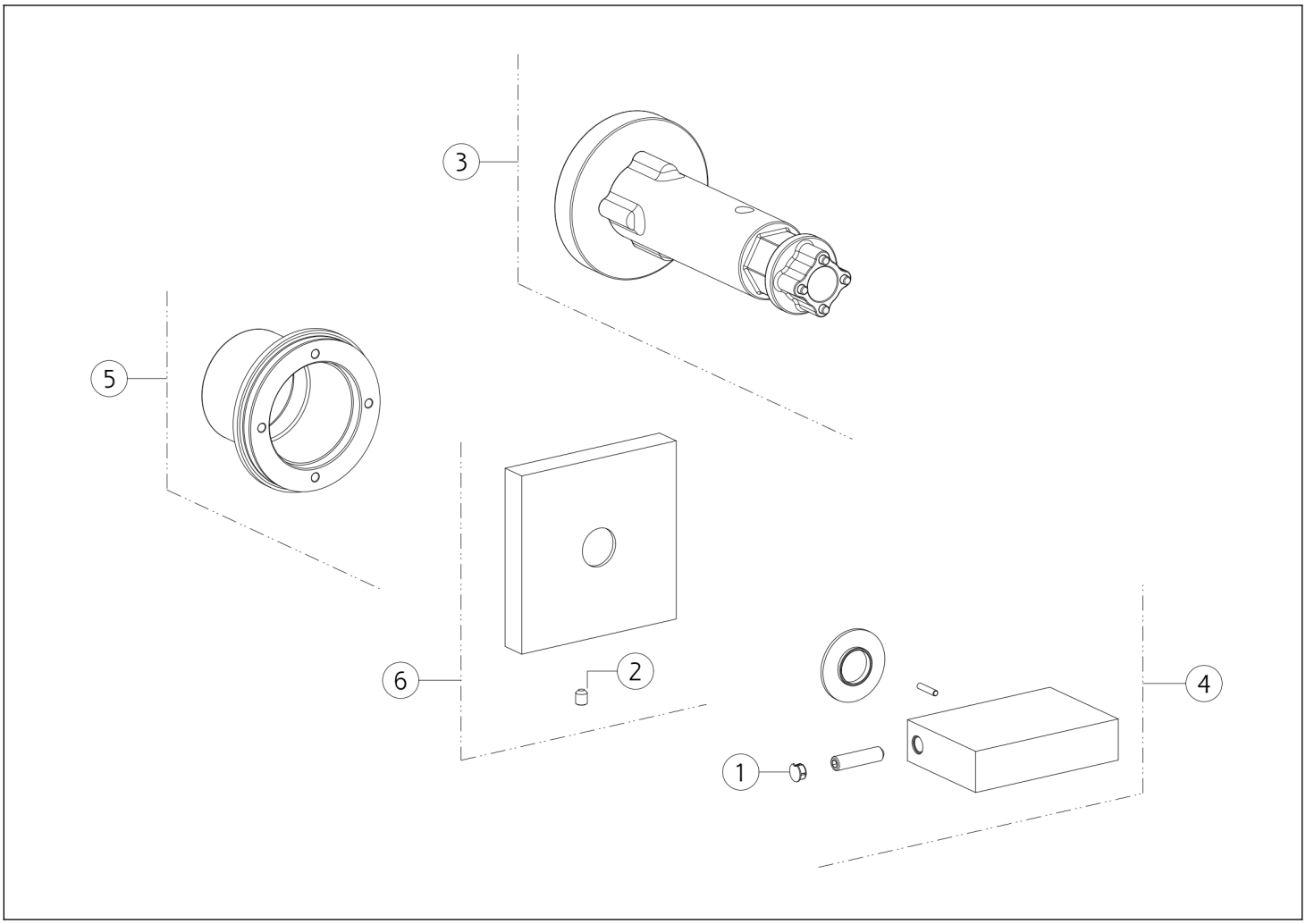

N°	Code	Beschreibung
1	SP00002	SCHRAUBENABDECKUNG
2	SP02093	SCHRAUBE
3	SP01932	SPEZIALWERKZEUG

N°	Code	Beschreibung
4	SP01925	GRIFF
5	SP02459	UNTERPLATTE
6	SP03894	TELLER

Gessi S.p.A. Parco Gessi, 13037 Serravalle Sesia (Vercelli) Italien Tel. +39 0163 454111 Fax. +39 0163 453150 - www.gessi.com - gessi@gessi.it Die vorliegende Zeichnung darf ohne schriftliche Genehmigung der GESSI S.p.A. nicht veröffentlicht oder vervielfältigt werden. Copyright GESSI S.p.A.