GESSI

43264

GPF4326400000G000

TONDO

fecha de validez
≥ 08/2012



Partes externas para válvula de cierre para termostatico de gran caudal, caudal de 3 bar aproximado 40l/m

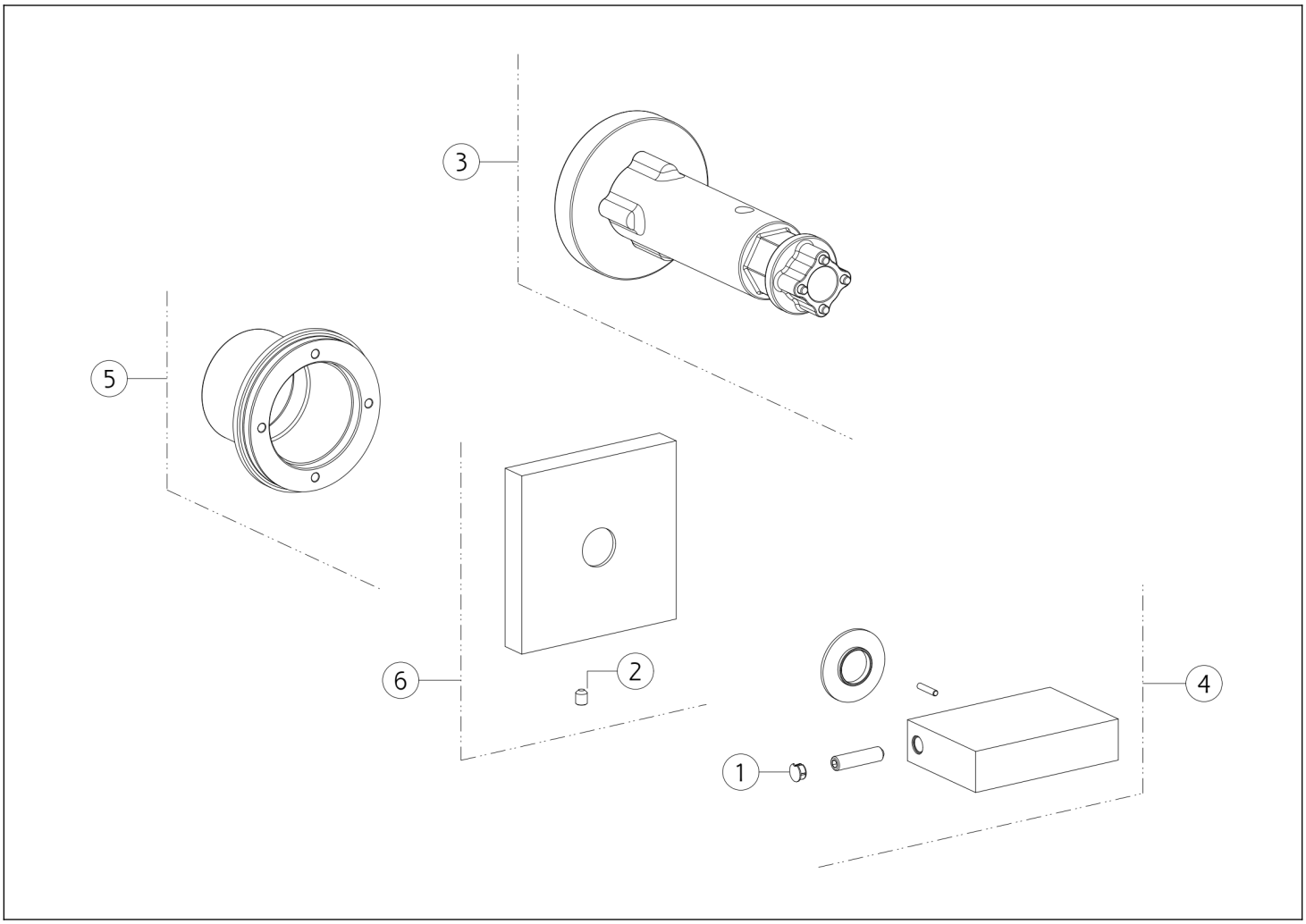

N°	Código	Descripción
1	SP00002	TAPA DE TORNILLO
2	SP02093	TORNILLO
3	SP01932	HERRAMIENTA ESPECIAL

N°	Código	Descripción
4	SP01925	ASA
5	SP02459	PLACA SECUNDARIA
6	SP03894	PLATO

 El presente diseño, de conformidad con la legislación vigente, no puede hacerse público ni reproducirse sin la autorización por escrito de GESSI S.p.A. Copyright GESSI S.p.A.