GESSI

43264

GPF4326400000G000

TONDO

date de validité
≥ 08/2012



Partie apparente robinet d'arrêt pour mitigeur haut débit.

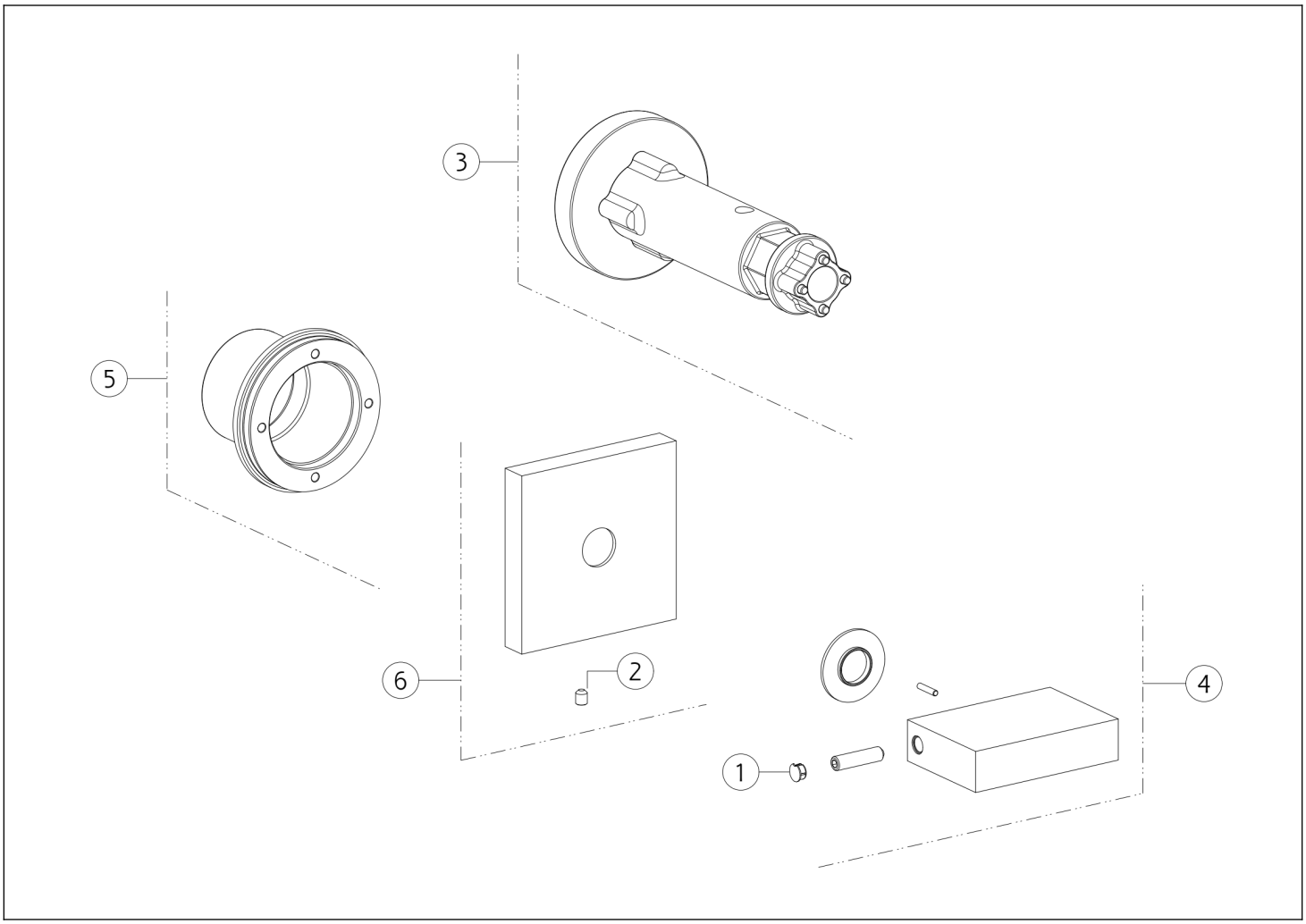

N°	Code	Description
1	SP00002	COUVERCLE DE VIS
2	SP02093	VIS
3	SP01932	OUTIL SPÉCIAL

N°	Code	Description
4	SP01925	MANCHE
5	SP02459	SOUS-PLAQUE
6	SP03894	ASSIETTE

Gessi S.p.A. Parco Gessi, 13037 Serravalle Sesia (Vercelli) Italie Tél. +39 0163 454111 Fax. +39 0163 453150 - www.gessi.com - gessi@gessi.it Conformément à la loi, le présent dessin ne peut être rendu public ni reproduit sans l'autorisation écrite de GESSI S.p.A. Copyright GESSI S.p.A.