GESSI

43264

GPF4326400000G000

TONDO

data di validità
≥ 08/2012



Parte esterna Rubinetto d'arresto alta portata.

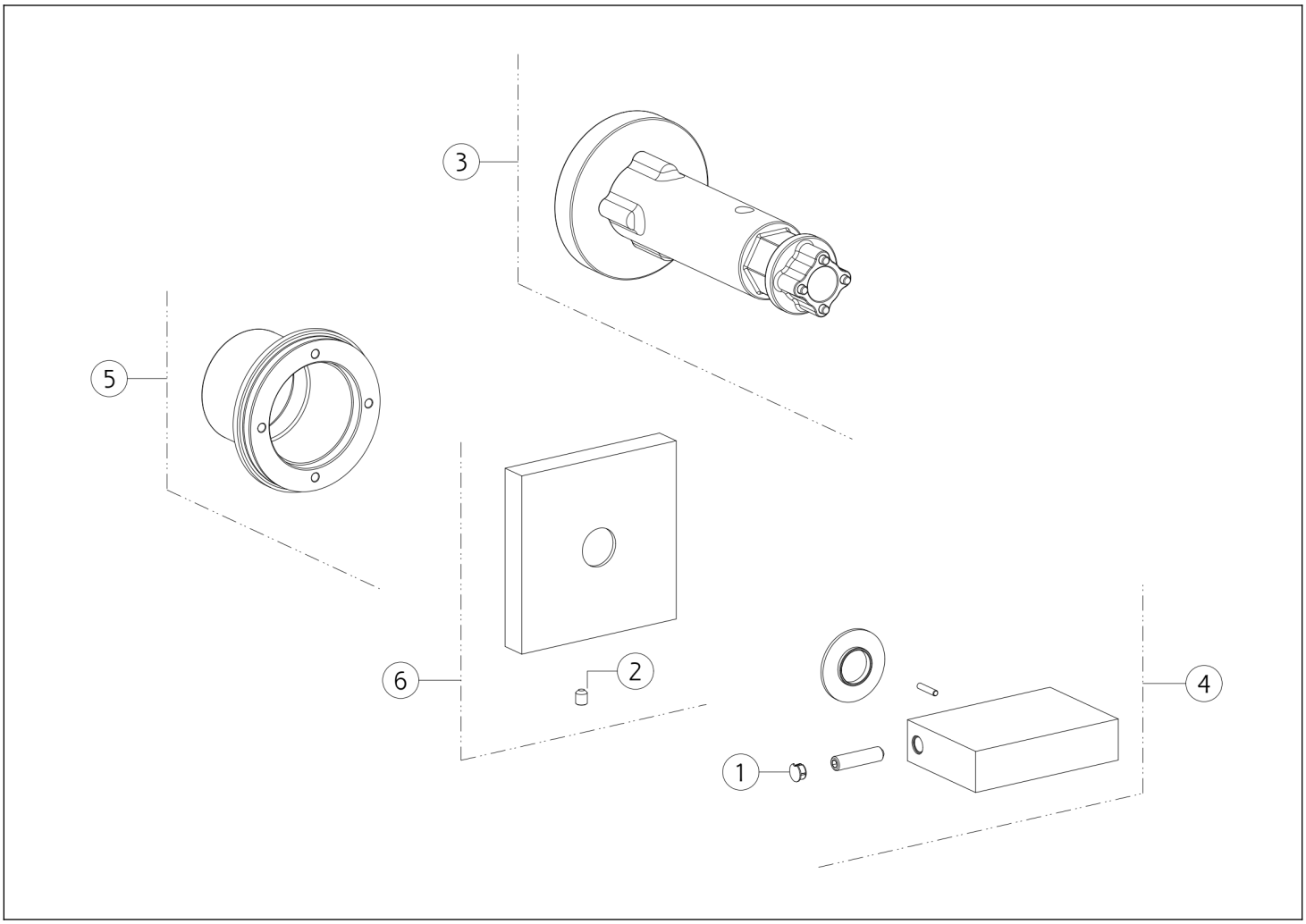

N°	Codice	Descrizione
1	SP00002	TAPPINO COPRI GRANO
2	SP02093	GRANO
3	SP01932	CHIAVE

N°	Codice	Descrizione
4	SP01925	MANIGLIA
5	SP02459	CONTROPIASTRA
6	SP03894	PIASTRA

Gessi S.p.A. Parco Gessi, 13037 Serravalle Sesia (Vercelli) Italia Tel.+39 0163 454111 Fax.+39 0163 453150 - www.gessi.com - gessi@gessi.it Il presente disegno a termine di legge non puo' essere reso pubblico o riprodotto senza l'autorizzazione scritta della GESSI S.p.A. copyright GESSI S.p.A.