GESSI

43268

GPF4326800000G000

TONDO

date de validité
≥ 09/2012



Partie apparente robinet d'arrêt pour mitigeur haut débit.

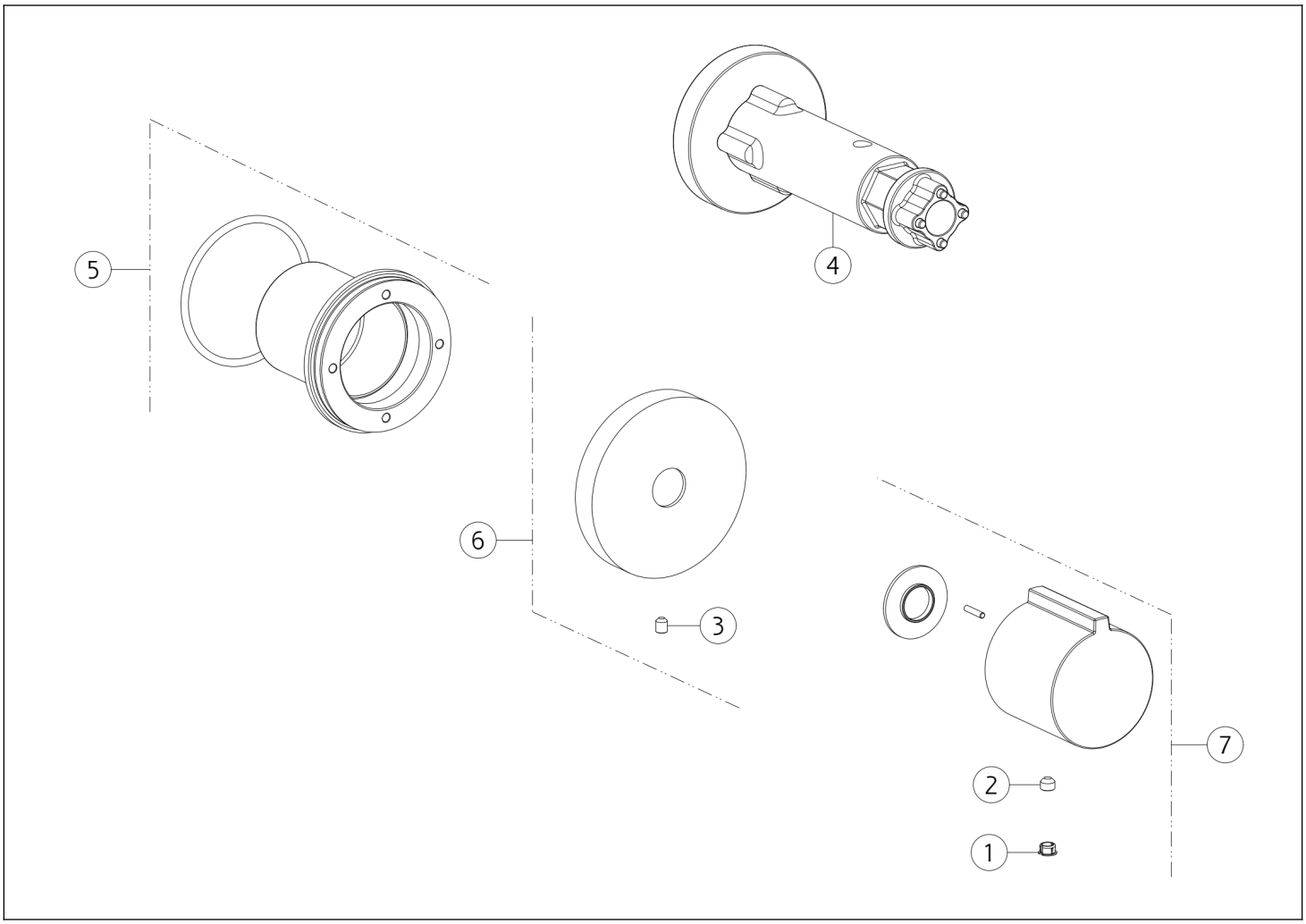

N°	Code	Description
1	SP00002	BOUCHON CACHE-VIS SANS TÊTE
2	SP00137	VIS SANS TÊTE
3	SP02093	VIS SANS TÊTE
4	SP01932	CLÉ

N°	Code	Description
5	SP02459	CONTREPLAQUE
6	SP02460	ROSACE
7	SP04988	MANETTE

Gessi S.p.A. Parco Gessi, 13037 Serravalle Sesia (Vercelli) Italie Tél. +39 0163 454111 Fax. +39 0163 453150 - www.gessi.com - gessi@gessi.it Conformément à la loi, le présent dessin ne peut être rendu public ni reproduit sans l'autorisation écrite de GESSI S.p.A. Copyright GESSI S.p.A.