GESSI

44334

GPF4433400000G000

RETTANGOLO

fecha de validez
≥ 07/2023



Mezclador termostático exterior de pared 2 salidas independientes. Instalación vertical/horizontal.

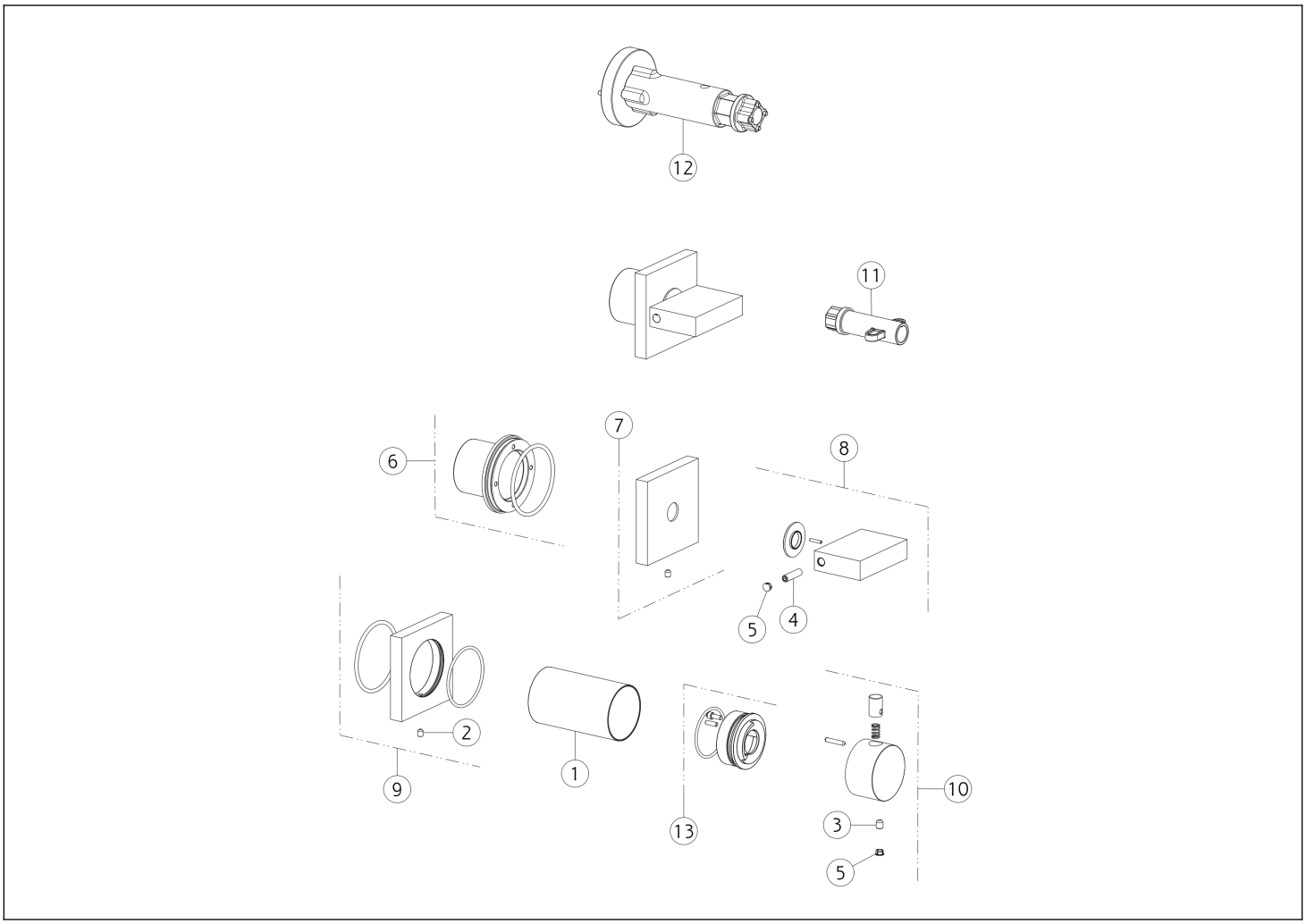

N°	Código	Descripción
1	SP04168	BUJE DE ACABADO
2	SP02093	TORNILLO
3	SP00284	TORNILLO
4	SP01182	TORNILLO
5	SP00002	TAPA DE TORNILLO
6	SP02459	PLACA SECUNDARIA
7	SP03894	PLATO

N°	Código	Descripción
8	SP01925	ASA
9	SP04540	CUBRIR
10	SP04541	ASA
11	SP01935	HERRAMIENTA ESPECIAL
12	SP01932	HERRAMIENTA ESPECIAL
13	SP01781	ANILLO INDICADOR

 El presente diseño, de conformidad con la legislación vigente, no puede hacerse público ni reproducirse sin la autorización por escrito de GESSI S.p.A. Copyright GESSI S.p.A.