GESSI

44334

GPF44334000000G000

RETTANGOLO

date de validité
≥ 07/2023



Partie externe mitigeur thermostatique mural à 2 sorties indépendantes. Installation verticale/horizontale.

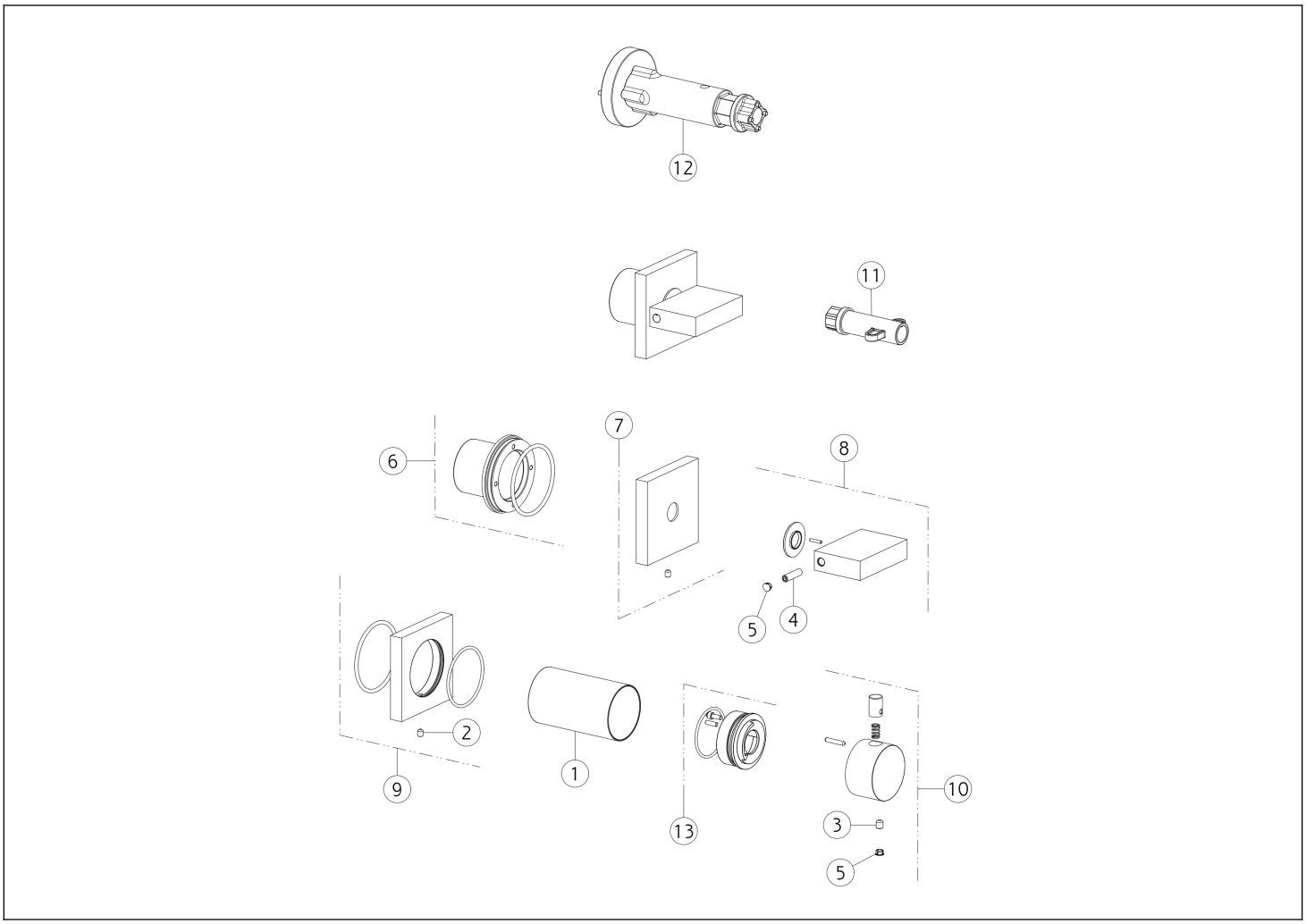

N°	Code	Description
1	SP04168	DOUILLE DE FINITION
2	SP02093	VIS
3	SP00284	VIS
4	SP01182	VIS
5	SP00002	COUVERCLE DE VIS
6	SP02459	SOUS-PLAQUE
7	SP03894	ASSIETTE

N°	Code	Description
8	SP01925	MANCHE
9	SP04540	COUVRIR
10	SP04541	MANCHE
11	SP01935	OUTIL SPÉCIAL
12	SP01932	OUTIL SPÉCIAL
13	SP01781	ANNEAU INDICATEUR

Gessi S.p.A. Parco Gessi, 13037 Serravalle Sesia (Vercelli) Italie Tél. +39 0163 454111 Fax. +39 0163 453150 - www.gessi.com - gessi@gessi.it Conformément à la loi, le présent dessin ne peut être rendu public ni reproduit sans l'autorisation écrite de GESSI S.p.A. Copyright GESSI S.p.A.