GESSI

44334

GPF4433400000G000

RETTANGOLO

data di validità
≥ 07/2023



Parte esterna miscelatore termostatico a parete 2 uscite indipendenti. Installazione verticale/orizzontale.

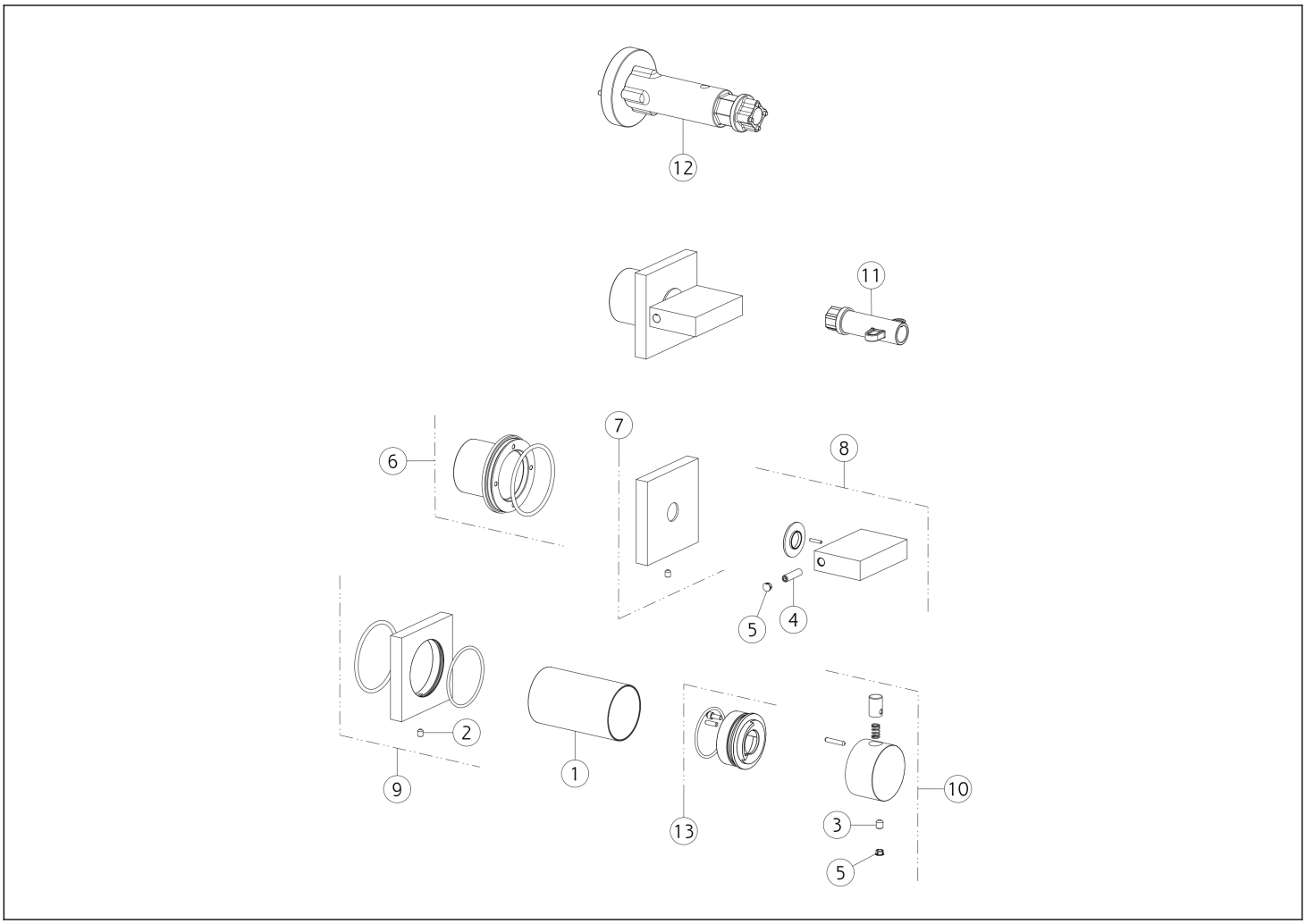

N°	Codice	Descrizione
1	SP04168	BOCCOLA IN FINITURA
2	SP02093	GRANO
3	SP00284	GRANO
4	SP01182	GRANO
5	SP00002	TAPPINO COPRI GRANO
6	SP02459	CONTROPIASTRA
7	SP03894	PIASTRA

N°	Codice	Descrizione
8	SP01925	MANIGLIA
9	SP04540	ROSONE
10	SP04541	MANIGLIA
11	SP01935	CHIAVE
12	SP01932	CHIAVE
13	SP01781	ANELLO INDICATORE

Gessi S.p.A. Parco Gessi, 13037 Serravalle Sesia (Vercelli) Italia Tel.+39 0163 454111 Fax.+39 0163 453150 - www.gessi.com - gessi@gessi.it Il presente disegno a termine di legge non puo' essere reso pubblico o riprodotto senza l'autorizzazione scritta della GESSI S.p.A. copyright GESSI S.p.A.