GESSI

44336

GPF4433600000G000

RETTANGOLO

fecha de validez
≥ 07/2023



Mezclador termostático exterior de pared 3 salidas independientes. Instalación vertical/horizontal.

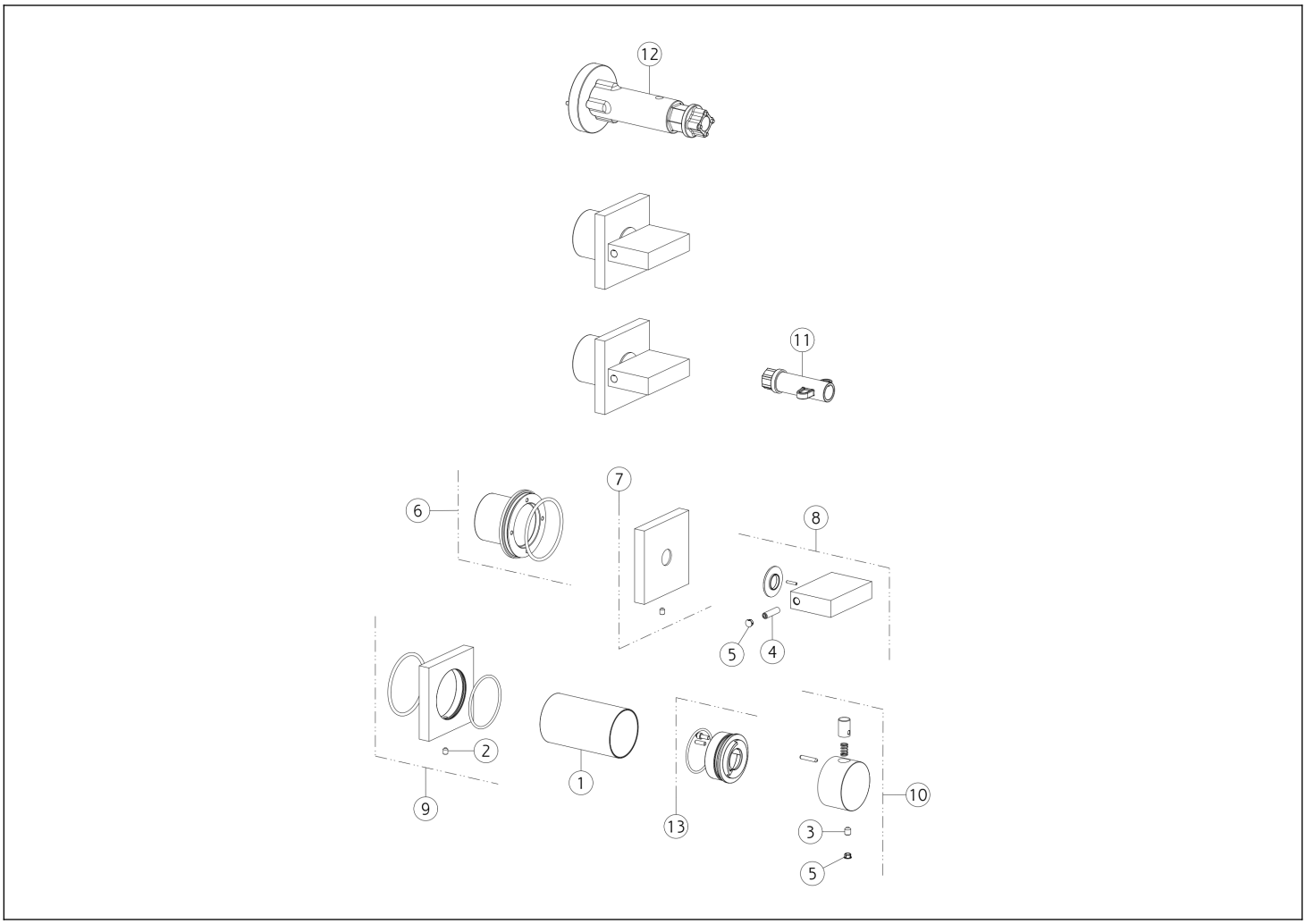

N°	Código	Descripción
1	SP04168	BUJE DE ACABADO
2	SP02093	TORNILLO
3	SP00284	TORNILLO
4	SP01182	TORNILLO
5	SP00002	TAPA DE TORNILLO
6	SP02459	PLACA SECUNDARIA
7	SP03894	PLATO

N°	Código	Descripción
8	SP01925	ASA
9	SP04540	CUBRIR
10	SP04541	ASA
11	SP01935	HERRAMIENTA ESPECIAL
12	SP01932	HERRAMIENTA ESPECIAL
13	SP01781	ANILLO INDICADOR

Gessi S.p.A. Parco Gessi, 13037 Serravalle Sesia (Vercelli) Italia Tel. +39 0163 454111 Fax. +39 0163 453150 - www.gessi.com - gessi@gessi.it El presente diseño, de conformidad con la legislación vigente, no puede hacerse público ni reproducirse sin la autorización por escrito de GESSI S.p.A. Copyright GESSI S.p.A.