GESSI

44338

GPF4433800000G000

RETTANGOLO

Gültigkeitsdatum
≥ 07/2023



Fertigmontageset Thermostat 4-Ventile. Vertikale/horizontale Wandmontage. Nicht Eigensicher. Funktionsfähig von 0,5 bar bis 5 bar (für höheren Druck Druckminderer einsetzen). Bei 3 bar Druck max ca. 24 l/min.

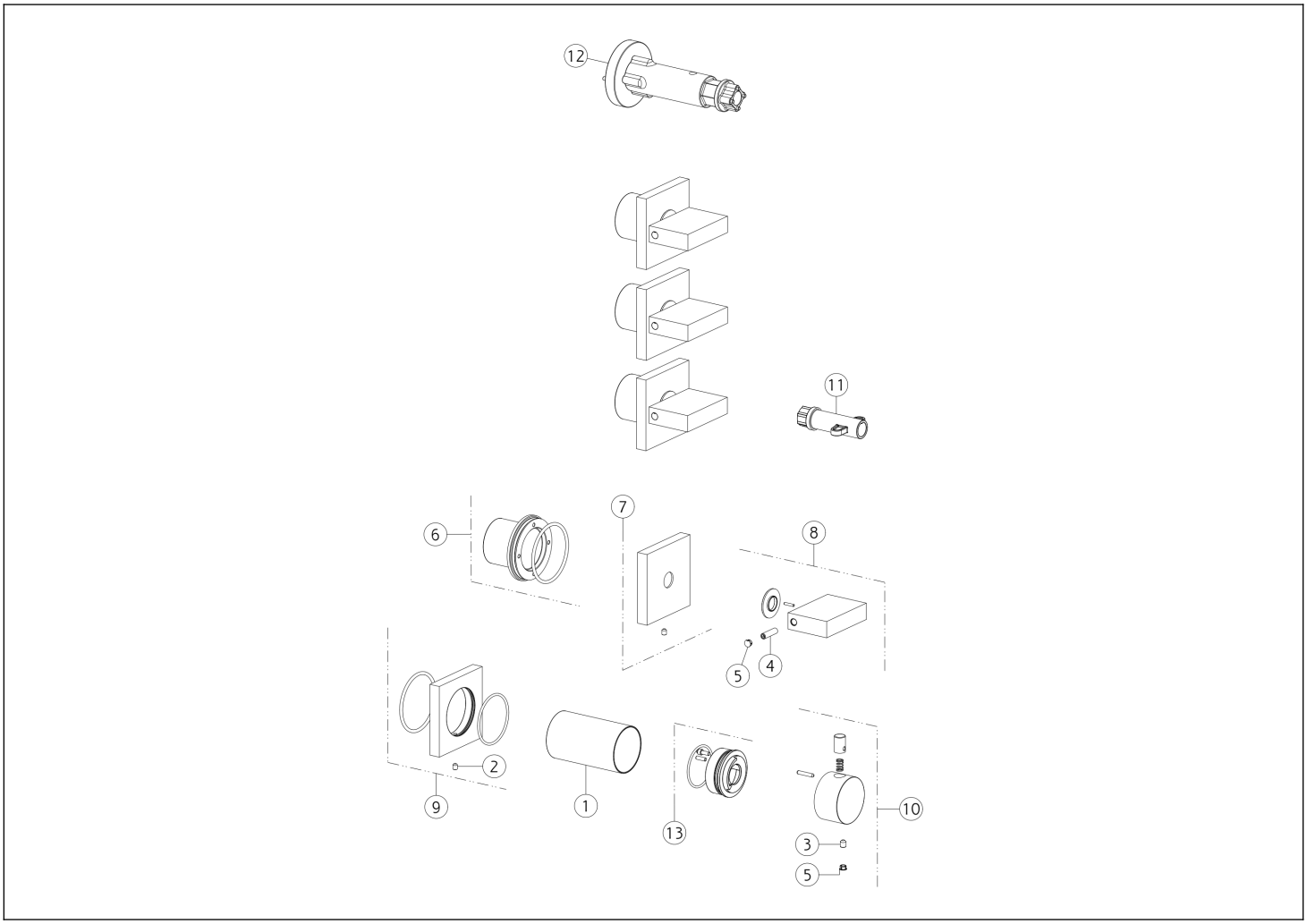

N°	Code	Beschreibung
1	SP04168	FINISHING-BUCHSE
2	SP02093	SCHRAUBE
3	SP00284	SCHRAUBE
4	SP01182	SCHRAUBE
5	SP00002	SCHRAUBENABDECKUNG
6	SP02459	UNTERPLATTE
7	SP03894	TELLER

N°	Code	Beschreibung
8	SP01925	GRIFF
9	SP04540	DECKEL
10	SP04541	GRIFF
11	SP01935	SPEZIALWERKZEUG
12	SP01932	SPEZIALWERKZEUG
13	SP01781	INDIKATOR-RING

Gessi S.p.A. Parco Gessi, 13037 Serravalle Sesia (Vercelli) Italien Tel. +39 0163 454111 Fax. +39 0163 453150 - www.gessi.com - gessi@gessi.it Die vorliegende Zeichnung darf ohne schriftliche Genehmigung der GESSI S.p.A. nicht veröffentlicht oder vervielfältigt werden. Copyright GESSI S.p.A.