GESSI

44602

GPF44602000000G000

RETTANGOLO

Gültigkeitsdatum
≥ 05/2014

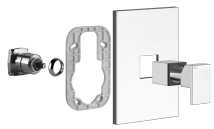

Fertigmontageset für UP-Einhebelmischer Dusche/Wanne ohne Umstellung. 1-Weg: Ausgang oben am UPK 44655. Nicht eigensicher.

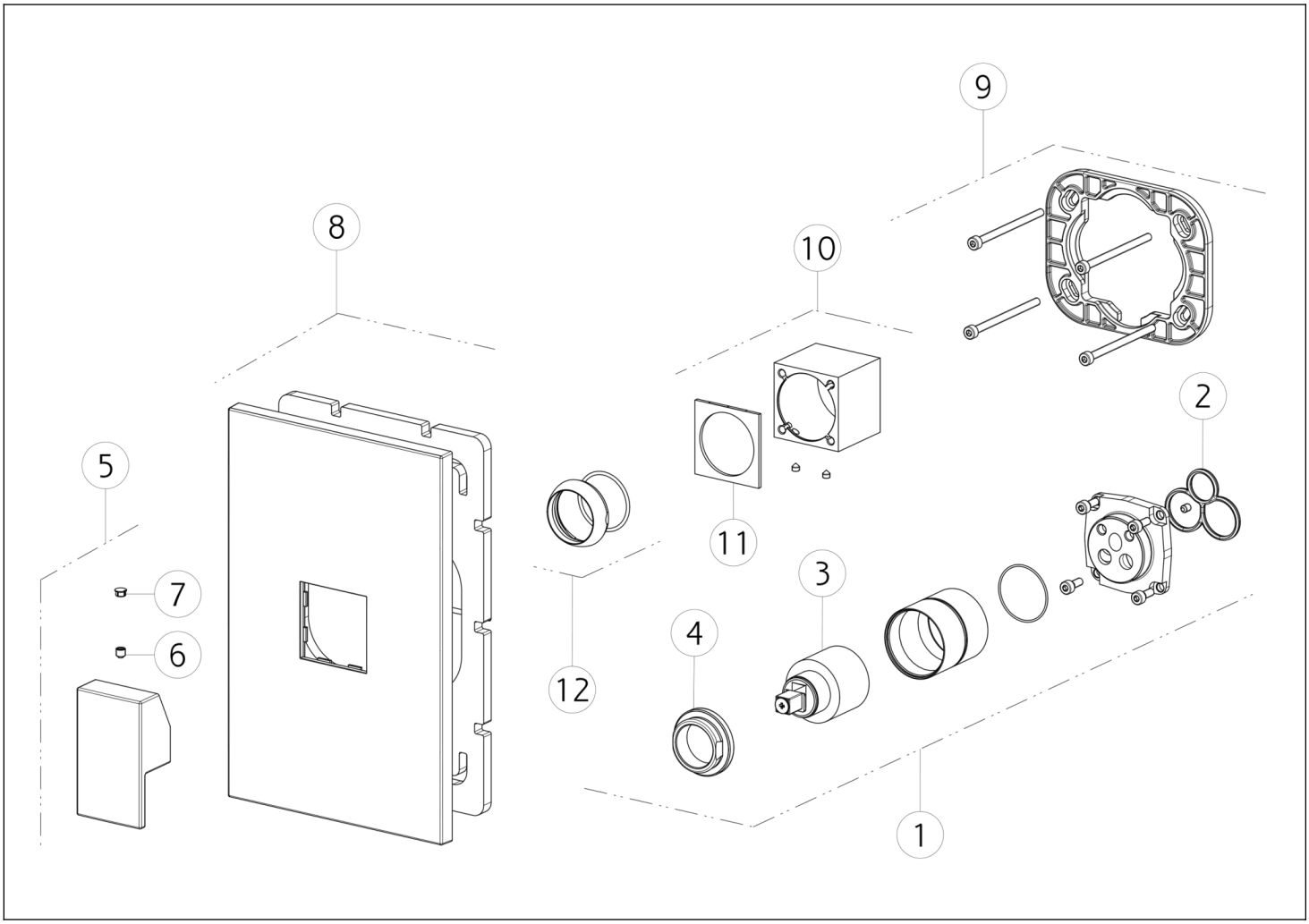

N°	Code	Beschreibung
1	SP01040	CARTRIDGE-GRUPPE
2	SP00506	DICHTUNG
3	SP00013	PATRONE
4	SP00023	BEFESTIGUNGSRINGMUTTER
5	SP01038	GRIFF
6	SP00610	SCHRAUBE

N°	Code	Beschreibung
7	SP00002	SCHRAUBENABDECKUNG
8	SP01043	FINISHING-PLATTE
9	SP00576	UNTERPLATTE
10	SP01041	FINISHING-BUCHSE
11	SP01037	INDIKATOR-RING
12	SP00565	FERTIGSTELLUNG RINGMUTTER

Gessi S.p.A. Parco Gessi, 13037 Serravalle Sesia (Vercelli) Italien Tel. +39 0163 454111 Fax. +39 0163 453150 - www.gessi.com - gessi@gessi.it Die vorliegende Zeichnung darf ohne schriftliche Genehmigung der GESSI S.p.A. nicht veröffentlicht oder vervielfältigt werden. Copyright GESSI S.p.A.