GESSI

44602

GPF44602000000G000

RETTANGOLO

fecha de validez
≥ 05/2014

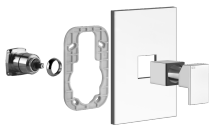

Partes externas mezclador ducha de pared, de 1 vía

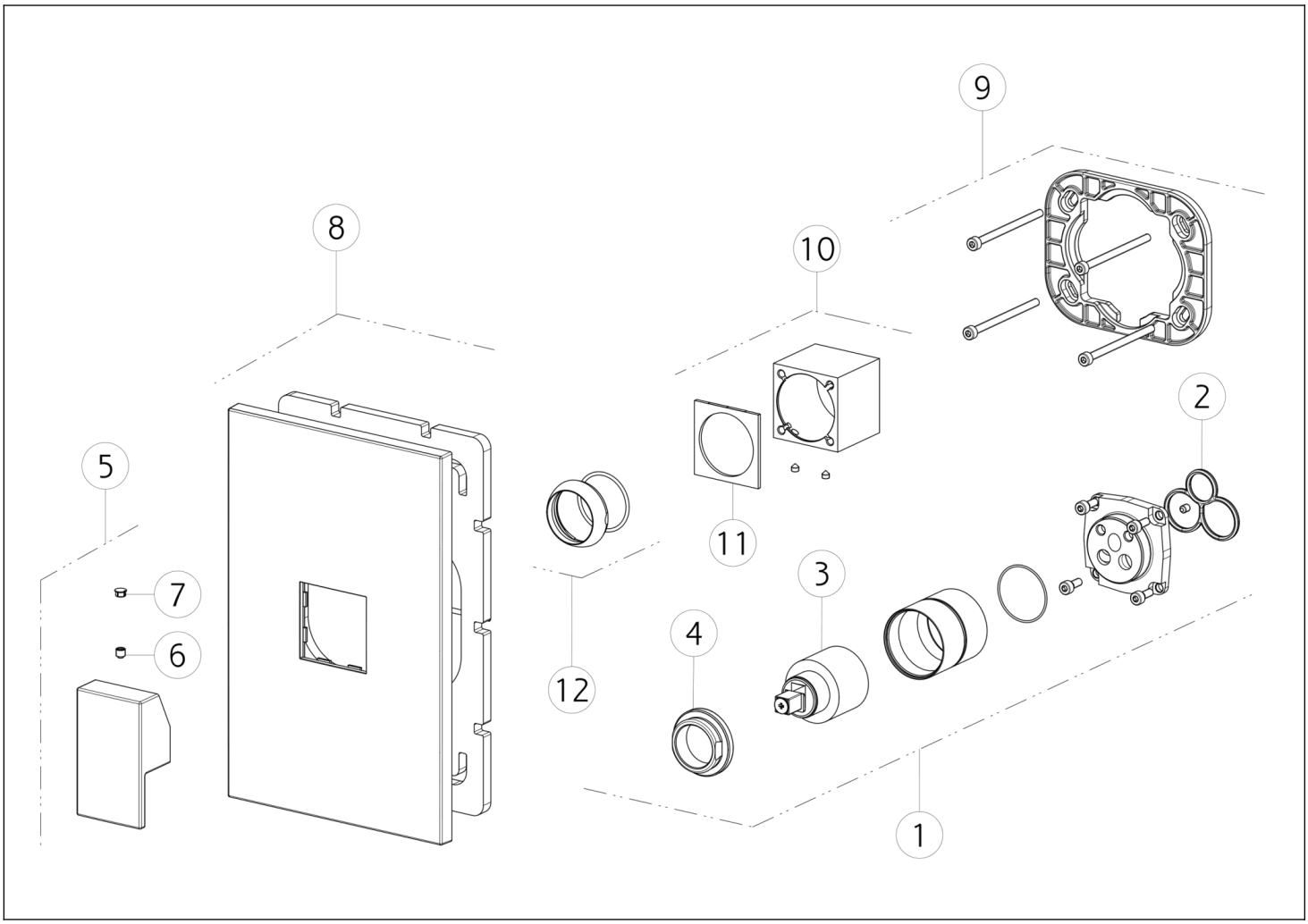

N°	Código	Descripción
1	SP01040	GRUPO DE CARTUCHOS
2	SP00506	JUNTA
3	SP00013	CARTUCHO
4	SP00023	TUERCA ANULAR DE FIJACIÓN
5	SP01038	ASA
6	SP00610	TORNILLO

N°	Código	Descripción
7	SP00002	TAPA DE TORNILLO
8	SP01043	PLACA DE ACABADO
9	SP00576	PLACA SECUNDARIA
10	SP01041	BUJE DE ACABADO
11	SP01037	ANILLO INDICADOR
12	SP00565	TUERCA ANULAR DE ACABADO

Gessi S.p.A. Parco Gessi, 13037 Serravalle Sesia (Vercelli) Italia Tel. +39 0163 454111 Fax. +39 0163 453150 - www.gessi.com - gessi@gessi.it El presente diseño, de conformidad con la legislación vigente, no puede hacerse público ni reproducirse sin la autorización por escrito de GESSI S.p.A. Copyright GESSI S.p.A.