GESSI

44836

GPF44836000000G000

RETTANGOLO

Gültigkeitsdatum
≥ 06/2014

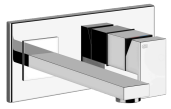

Fertigmontageset Waschtisch-Einhebelmischer mit Auslauf (immer links) für UPK 44697, ohne Ablaufgarnitur. Wandmontage. Ausladung 207mm.

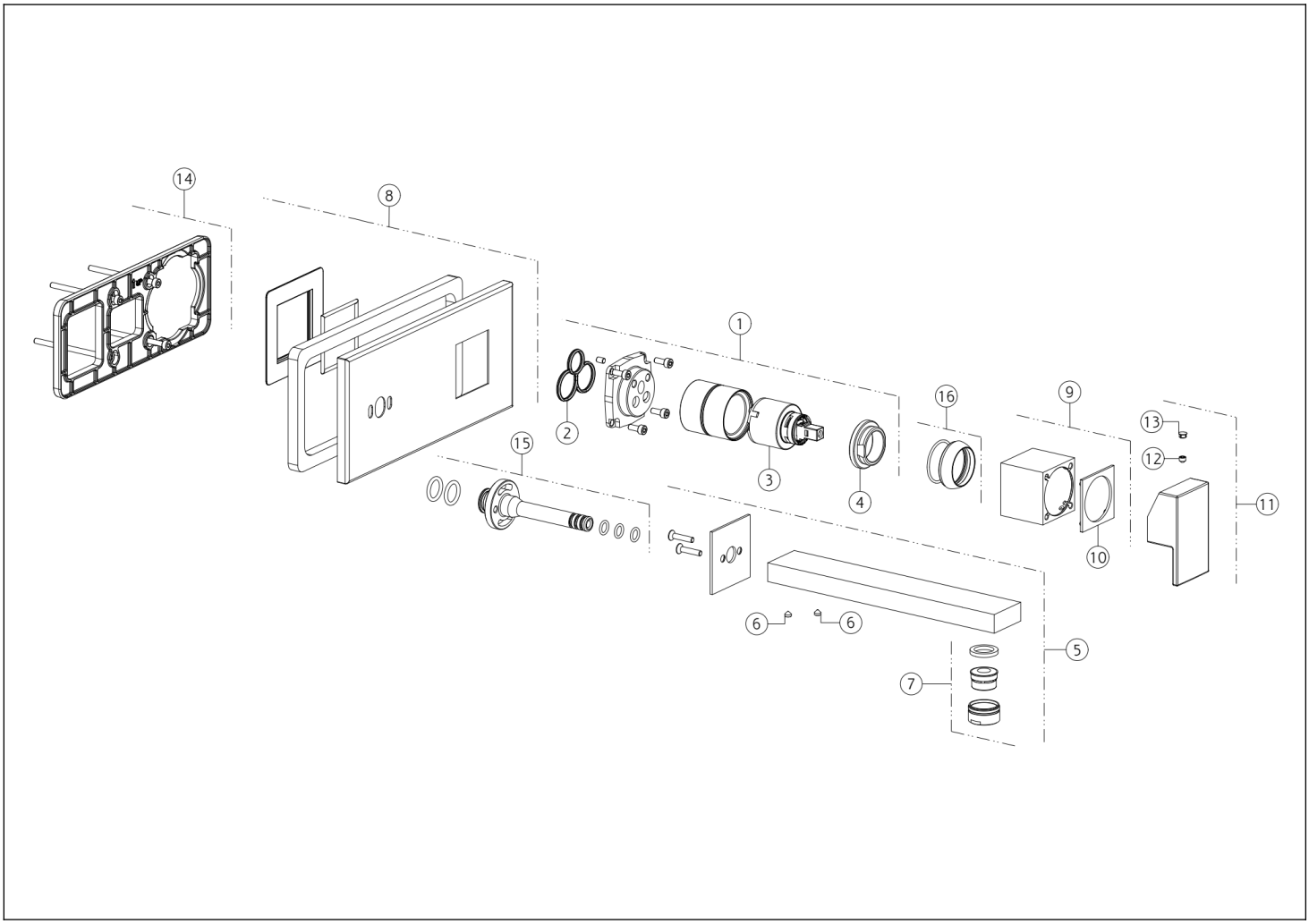

N°	Code	Beschreibung
1	SP01040	CARTRIDGE-GRUPPE
2	SP00506	DICHTUNG
3	SP00013	PATRONE
4	SP00023	BEFESTIGUNGSRINGMUTTER
5	SP01174	TÜLLE
6	SP00137	SCHRAUBE
7	SP01161	KOMPLETTER BELÜFTER
8	SP01172	FINISHING-PLATTE

N°	Code	Beschreibung
9	SP01041	FINISHING-BUCHSE
10	SP01037	INDIKATOR-RING
11	SP01038	GRIFF
12	SP00610	SCHRAUBE
13	SP00002	SCHRAUBENABDECKUNG
14	SP00574	UNTERPLATTE
15	SP00572	GEMEINSAM
16	SP00565	FERTIGSTELLUNG RINGMUTTER

Gessi S.p.A. Parco Gessi, 13037 Serravalle Sesia (Vercelli) Italien Tel. +39 0163 454111 Fax. +39 0163 453150 - www.gessi.com - gessi@gessi.it Die vorliegende Zeichnung darf ohne schriftliche Genehmigung der GESSI S.p.A. nicht veröffentlicht oder vervielfältigt werden. Copyright GESSI S.p.A.