GESSI

44836

GPF44836000000G000

RETTANGOLO

fecha de validez
≥ 06/2014

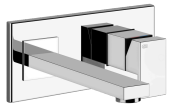

partes externas mezclador de pared, caño medio, sin desague

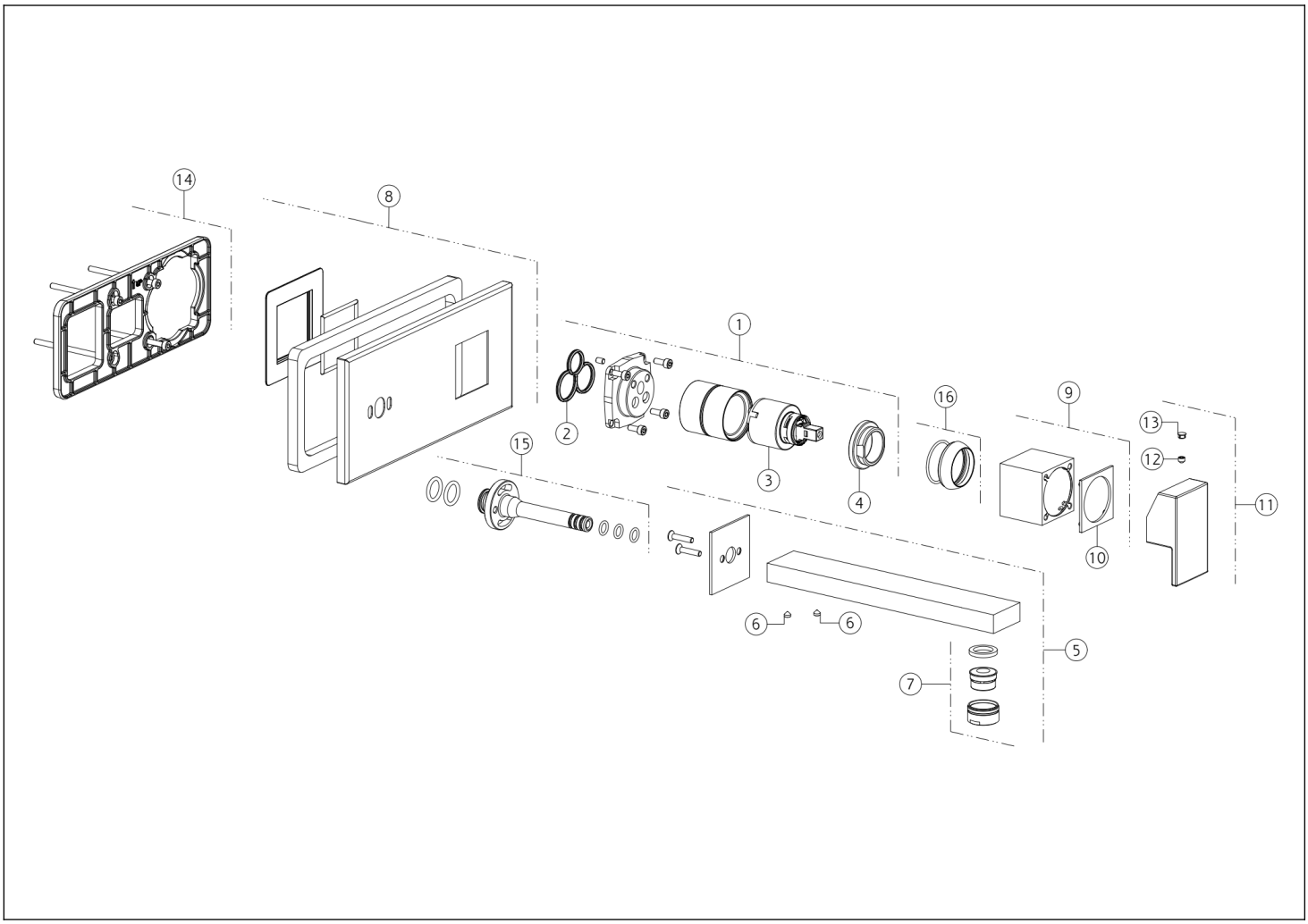

N°	Código	Descripción
1	SP01040	GRUPO DE CARTUCHOS
2	SP00506	JUNTA
3	SP00013	CARTUCHO
4	SP00023	TUERCA ANULAR DE FIJACIÓN
5	SP01174	CHORREAR
6	SP00137	TORNILLO
7	SP01161	AIREADOR COMPLETO
8	SP01172	PLACA DE ACABADO

N°	Código	Descripción
9	SP01041	BUJE DE ACABADO
10	SP01037	ANILLO INDICADOR
11	SP01038	ASA
12	SP00610	TORNILLO
13	SP00002	TAPA DE TORNILLO
14	SP00574	PLACA SECUNDARIA
15	SP00572	ARTICULACIÓN
16	SP00565	TUERCA ANULAR DE ACABADO

Gessi S.p.A. Parco Gessi, 13037 Serravalle Sesia (Vercelli) Italia Tel. +39 0163 454111 Fax. +39 0163 453150 - www.gessi.com - gessi@gessi.it El presente diseño, de conformidad con la legislación vigente, no puede hacerse público ni reproducirse sin la autorización por escrito de GESSI S.p.A. Copyright GESSI S.p.A.