GESSI

44836

GPF44836000000G000

RETTANGOLO

date de validité
≥ 06/2014

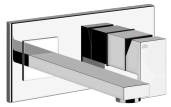

Partie apparente mitigeur mural avec bec moyen sans vidage

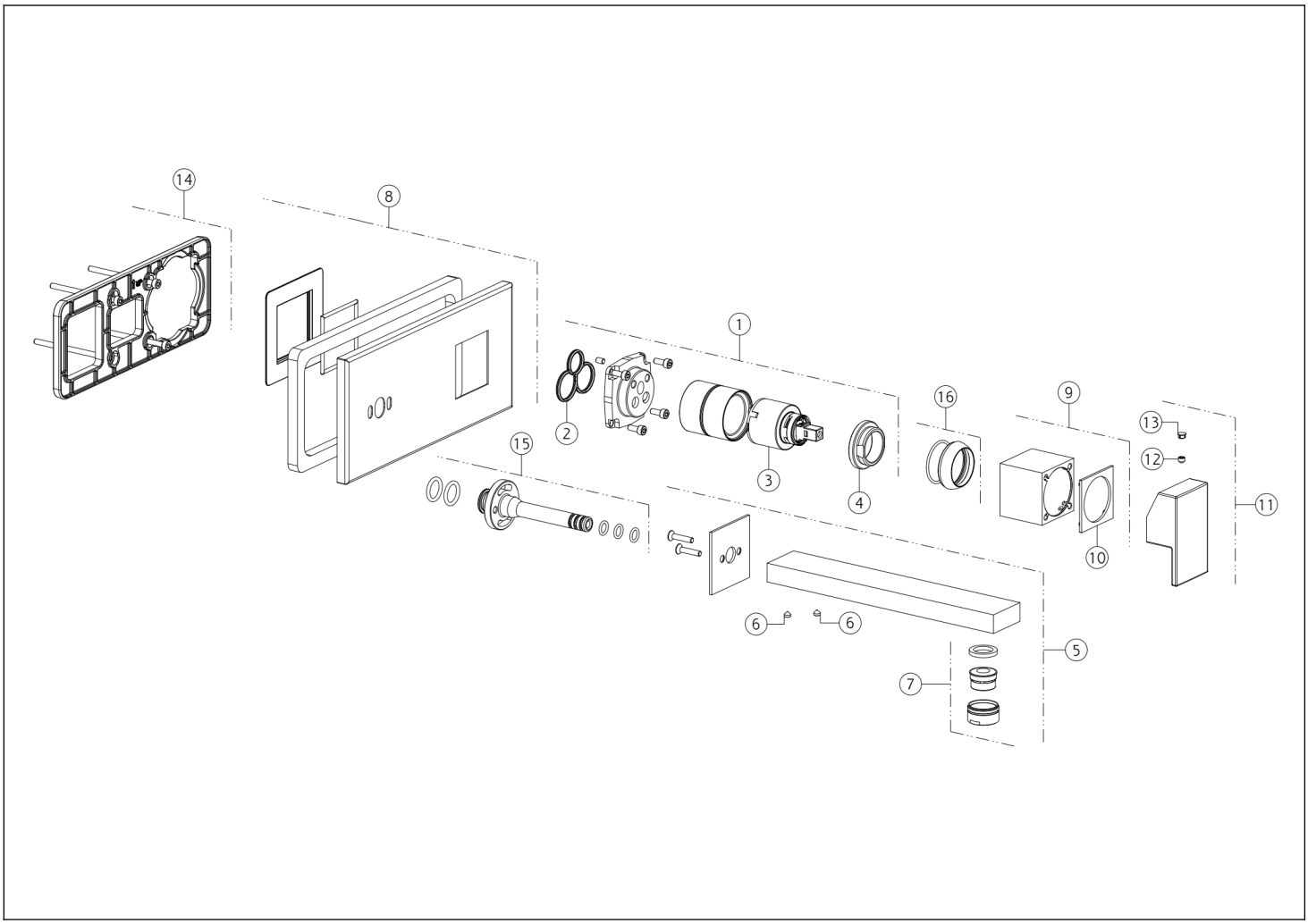

N°	Code	Description
1	SP01040	GROUPE DE CARTOUCHES
2	SP00506	JOINT
3	SP00013	CARTOUCHE
4	SP00023	BAGUE DE FIXATION
5	SP01174	JAILLIR
6	SP00137	VIS
7	SP01161	AÉRATEUR COMPLET
8	SP01172	PLAQUE DE FINITION

N°	Code	Description
9	SP01041	DOUILLE DE FINITION
10	SP01037	ANNEAU INDICATEUR
11	SP01038	MANCHE
12	SP00610	VIS
13	SP00002	COUVERCLE DE VIS
14	SP00574	SOUS-PLAQUE
15	SP00572	ARTICULATION
16	SP00565	BAGUE DE FINITION

Gessi S.p.A. Parco Gessi, 13037 Serravalle Sesia (Vercelli) Italie Tél. +39 0163 454111 Fax. +39 0163 453150 - www.gessi.com - gessi@gessi.it Conformément à la loi, le présent dessin ne peut être rendu public ni reproduit sans l'autorisation écrite de GESSI S.p.A. Copyright GESSI S.p.A.