GESSI

44910

GPF4491000000G000

RETTANGOLO

date de validité
≥ 01/2018

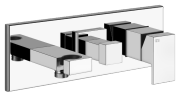

Partie apparente mitigeur douche mural deux sorties avec inverseur, alimentation de l'eau murale, support. À completer par fle xibles de raccondement 1,50 m et douchette anticalcaire

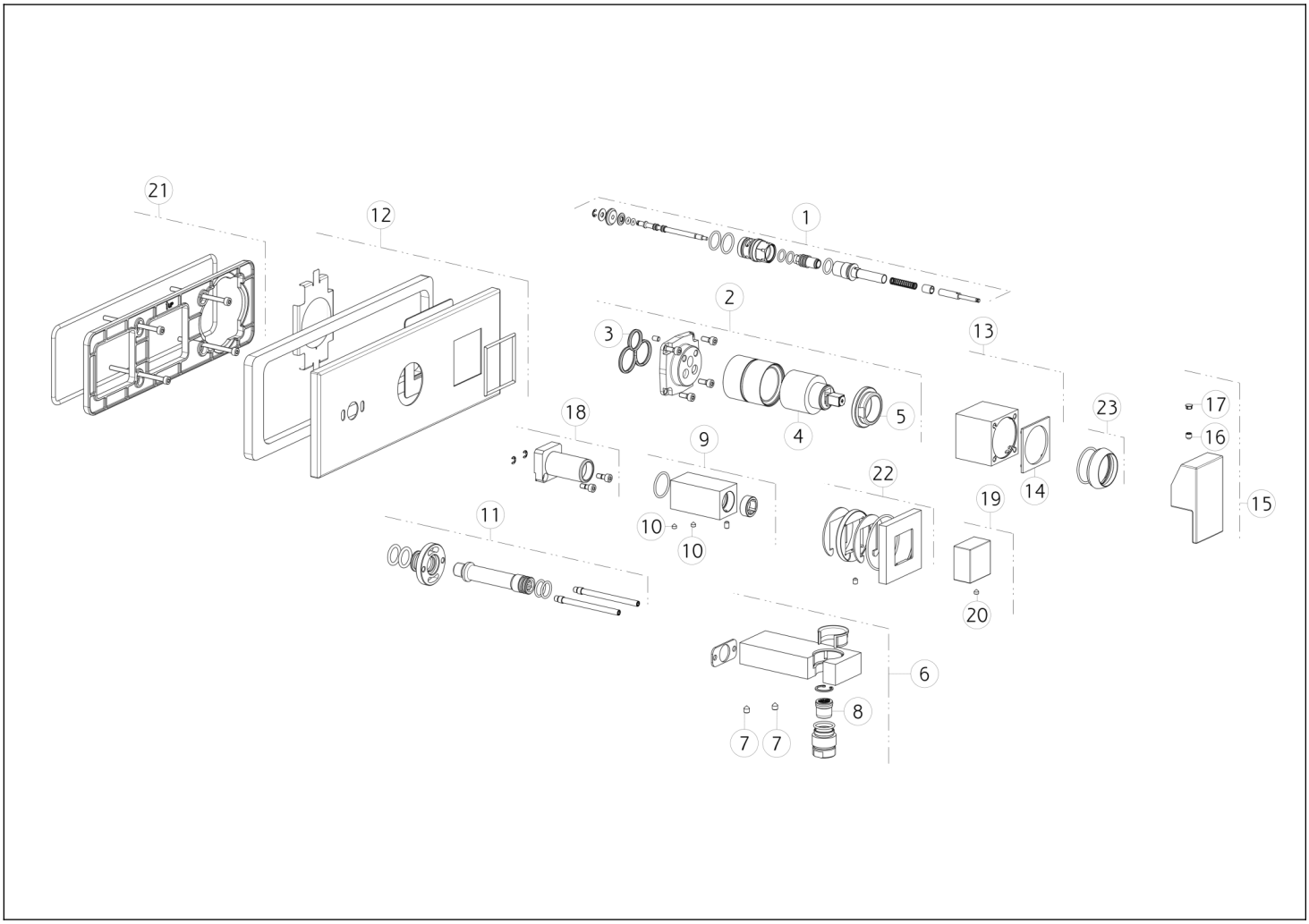

N°	Code	Description
1	SP00191	INVERSEUR DE POUSSÉE
2	SP01040	GROUPE DE CARTOUCHES
3	SP00506	JOINT
4	SP00013	CARTOUCHE
5	SP00023	BAGUE DE FIXATION
6	SP01199	RACCORDEMENT SORTIE D'EAU AVEC CROCHET FIXE
7	SP00018	VIS
8	SP01198	CLAPET ANTI-RETOUR
9	SP01193	BUISSON
10	SP01188	VIS
11	SP01197	MAMELON
12	SP01192	PLAQUE DE FINITION

N°	Code	Description
13	SP01041	DOUILLE DE FINITION
14	SP01037	ANNEAU INDICATEUR
15	SP01038	MANCHE
16	SP00610	VIS
17	SP00002	COUVERCLE DE VIS
18	SP00581	BUISSON
19	SP01194	POMMEAU
20	SP01188	VIS
21	SP00537	SOUS-PLAQUE
22	SP01195	COUVRIR
23	SP00565	BAGUE DE FINITION

Gessi S.p.A. Parco Gessi, 13037 Serravalle Sesia (Vercelli) Italie Tél. +39 0163 454111 Fax. +39 0163 453150 - www.gessi.com - gessi@gessi.it Conformément à la loi, le présent dessin ne peut être rendu public ni reproduit sans l'autorisation écrite de GESSI S.p.A. Copyright GESSI S.p.A.