GESSI

44910

GPF4491000000G000

RETTANGOLO

data di validità
≥ 01/2018

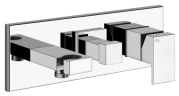

Parte esterna Miscelatore Doccia a parete 2 vie con deviatore, presa acqua e supporto doccetta . Da completare con doccetta e flessibile

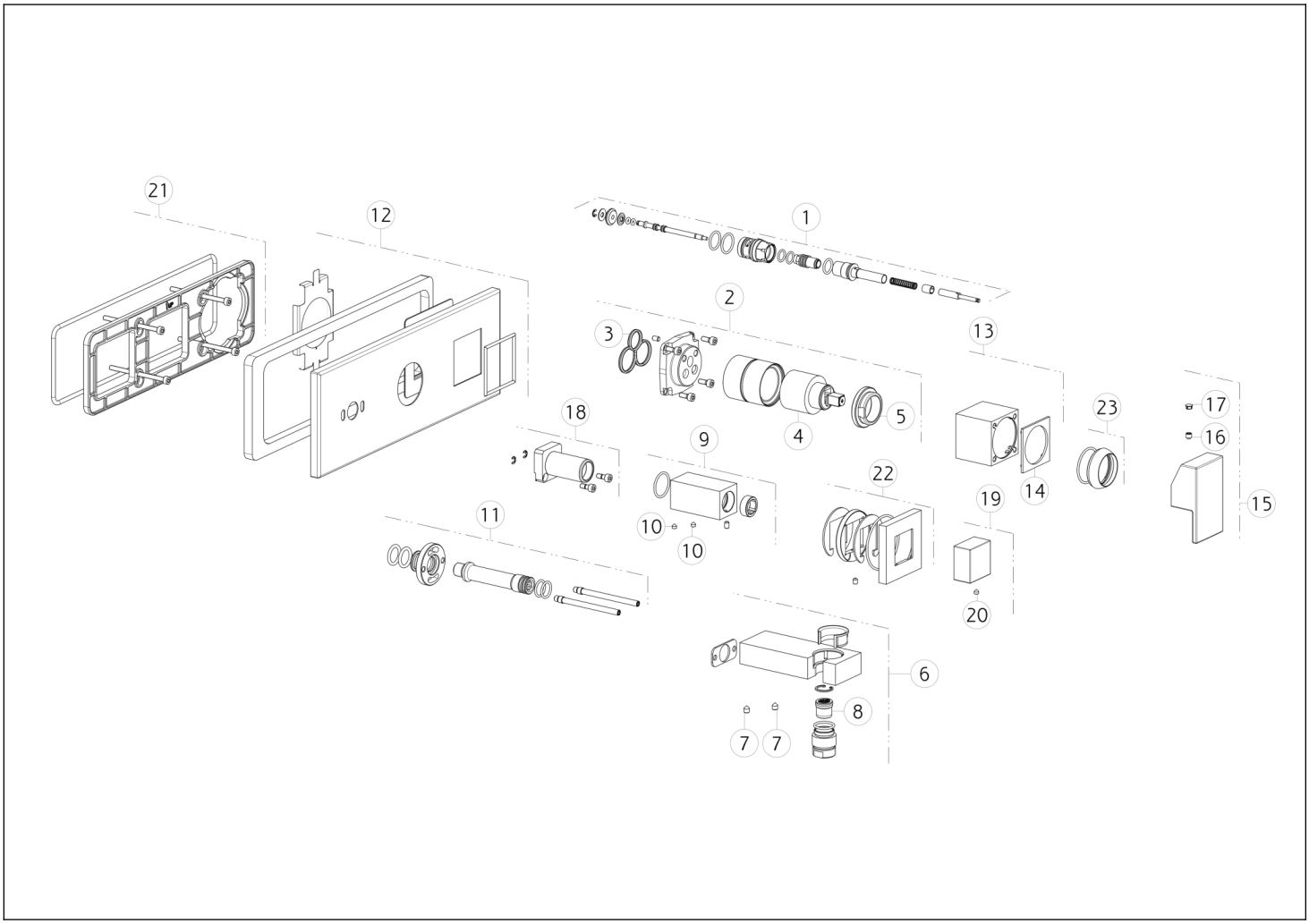

N°	Codice	Descrizione
1	SP00191	DEVIATORE A SPINGERE
2	SP01040	GRUPPO CARTUCCIA
3	SP00506	GUARNIZIONE
4	SP00013	CARTUCCIA
5	SP00023	GHIERA SERRAGGIO CARTUCCIA
6	SP01199	PRESA ACQUA CON SUPPORTO DOCCETTA FISSO
7	SP00018	GRANO
8	SP01198	VALVOLA DI NON RITORNO
9	SP01193	BOCCOLA
10	SP01188	GRANO
11	SP01197	RACCORDO
12	SP01192	PIASTRA IN FINITURA

N°	Codice	Descrizione
13	SP01041	BOCCOLA IN FINITURA
14	SP01037	ANELLO INDICATORE
15	SP01038	MANIGLIA
16	SP00610	GRANO
17	SP00002	TAPPINO COPRI GRANO
18	SP00581	BOCCOLA
19	SP01194	POMOLO
20	SP01188	GRANO
21	SP00537	CONTROPIASTRA
22	SP01195	ROSONE
23	SP00565	COPRIGHIERA

 copyright GESSI S.p.A.