GESSI

45122

GPF4512200000G000

TONDO

date de validité
≥ 02/2023



Balayette avec jet d'eau pour céramique sanitaire murale avec robinet d'arrêt, vanne de sécurité et raccord 1/2".

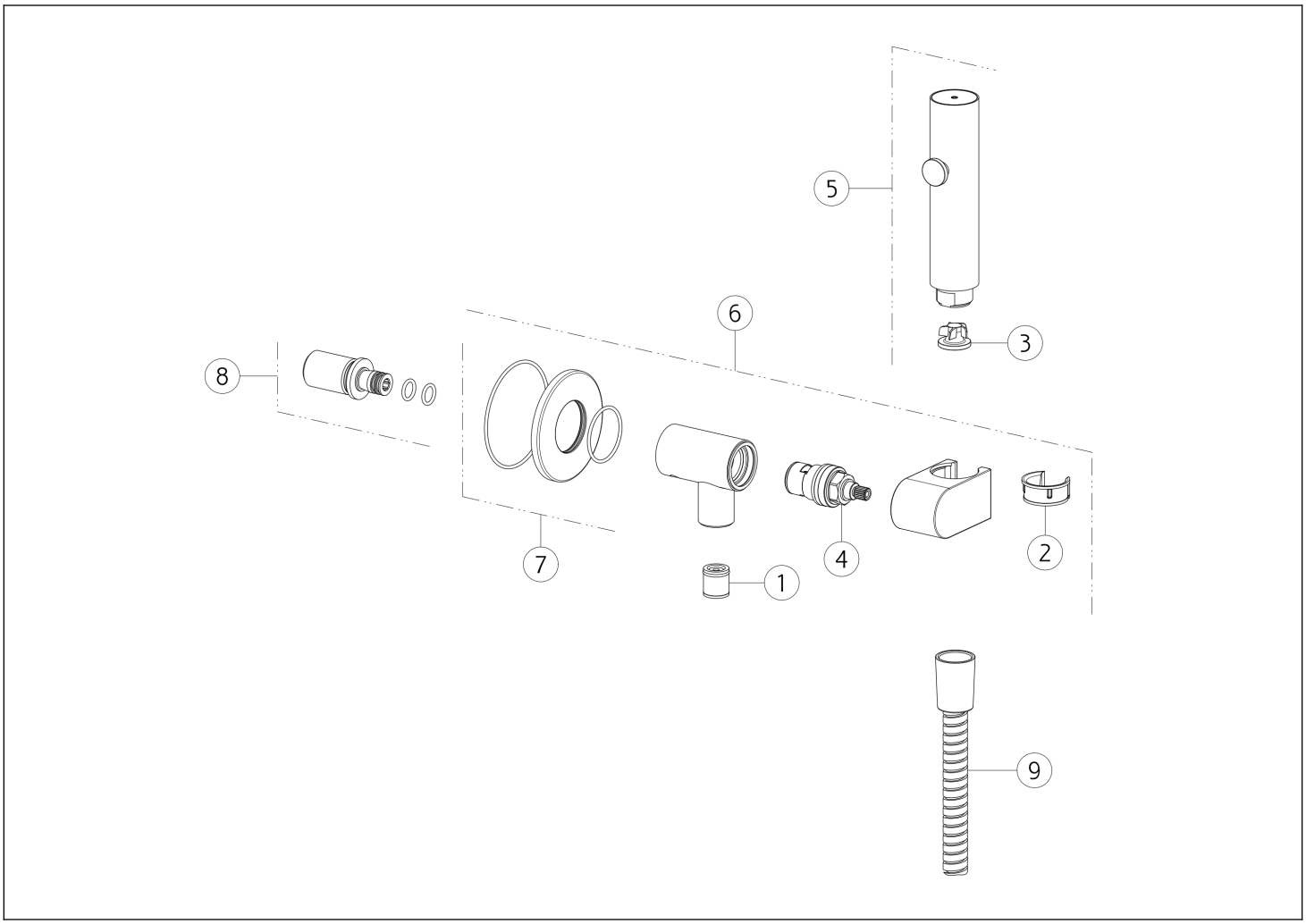

N°	Code	Description
1	SP00014	CLAPET ANTI-RETOUR
2	SP03654	BUISSON
3	SP05471	RÉGULATEUR DE DÉBIT
4	SP00129	SOUPAPE DE TÊTE
5	SP02634	DOUCHETTE

N°	Code	Description
6	SP04156	RACCORDEMENT SORTIE D'EAU AVEC CROCHET FIXE
7	SP04153	COUVRIR
8	SP01816	MAMELON
9	SP02636	TUYAU

 Conformément à la loi, le présent dessin ne peut être rendu public ni reproduit sans l'autorisation écrite de GESSI S.p.A. Copyright GESSI S.p.A.