GESSI

50009

GPF50009000000G000

HELIUM

Gültigkeitsdatum
≥ 03/2015



Semi-Pro Einhebelmischer mit Schwenkarm und Auszugsbrause mit 1 Funktion.

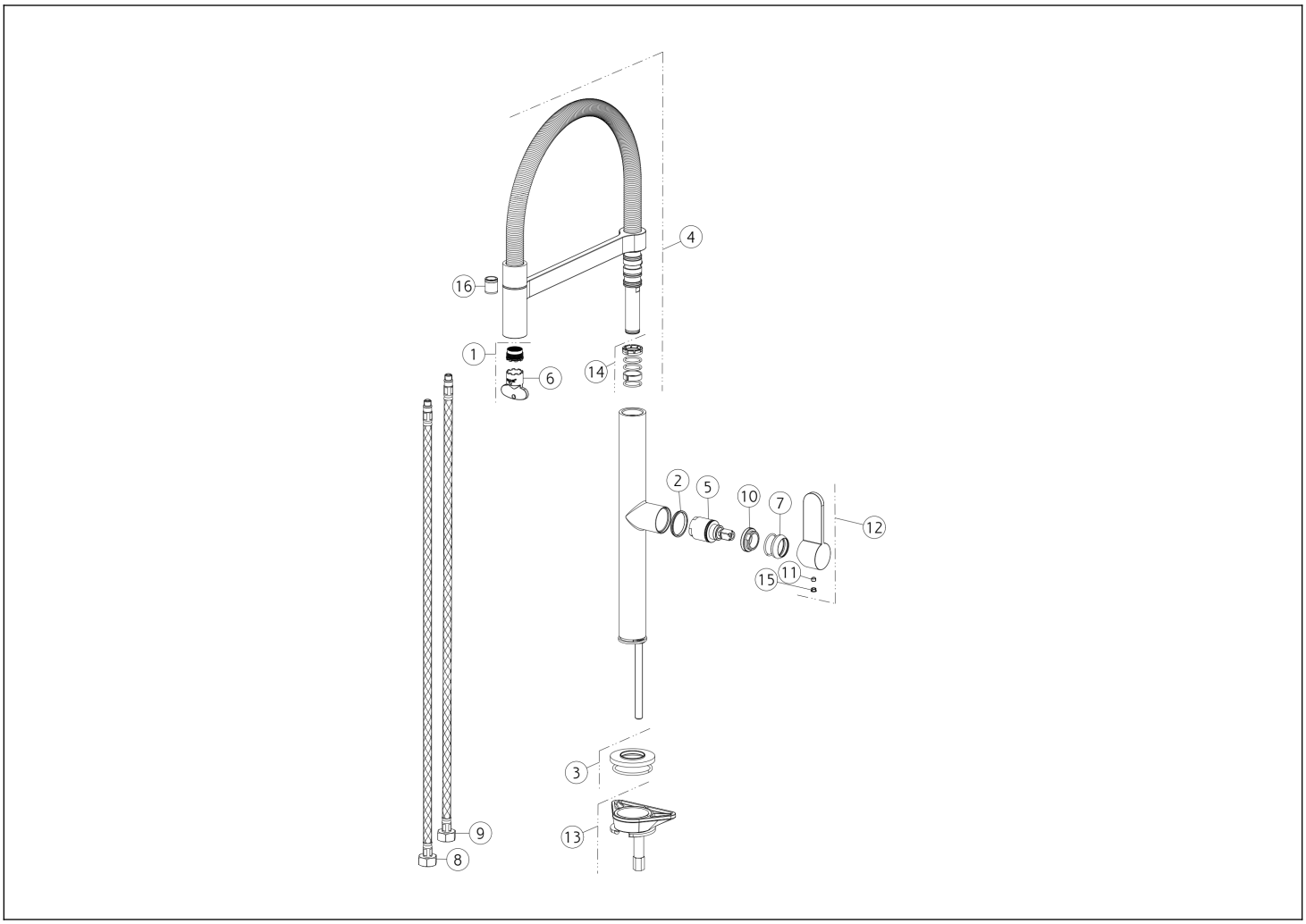

N°	Code	Beschreibung
1	SP00364	KOMPLETTER BELÜFTER
2	SP00768	INDIKATOR-RING
3	SP00366	BASIS
4	SP00365	KOMPLETTER AUSLAUF
5	SP01210	PATRONE
6	SP00363	SPEZIALWERKZEUG
7	SP00287	FERTIGSTELLUNG RINGMUTTER
8	SP01591	BLU ZULAUFSCHLAUCH

N°	Code	Beschreibung
9	SP01590	ROTER ZULAUFSCHLAUCH
10	SP00289	BEFESTIGUNGSRINGMUTTER
11	SP00137	SCHRAUBE
12	SP00327	GRIFF
13	SP01155	BEFESTIGUNGSSATZ
14	SP01405	DICHTUNGEN UND REIBUNGSRINGE
15	SP00002	SCHRAUBENABDECKUNG
16	SP00336	RÜCKSCHLAGVENTIL

Gessi S.p.A. Parco Gessi, 13037 Serravalle Sesia (Vercelli) Italien Tel. +39 0163 454111 Fax. +39 0163 453150 - www.gessi.com - gessi@gessi.it Die vorliegende Zeichnung darf ohne schriftliche Genehmigung der GESSI S.p.A. nicht veröffentlicht oder vervielfältigt werden. Copyright GESSI S.p.A.