GESSI

50009

GPF50009000000G000

HELIUM

fecha de validez
≥ 03/2015



Mezclador monomando giratorio semiprofesional con ducha de mano extraíble de un solo chorro.

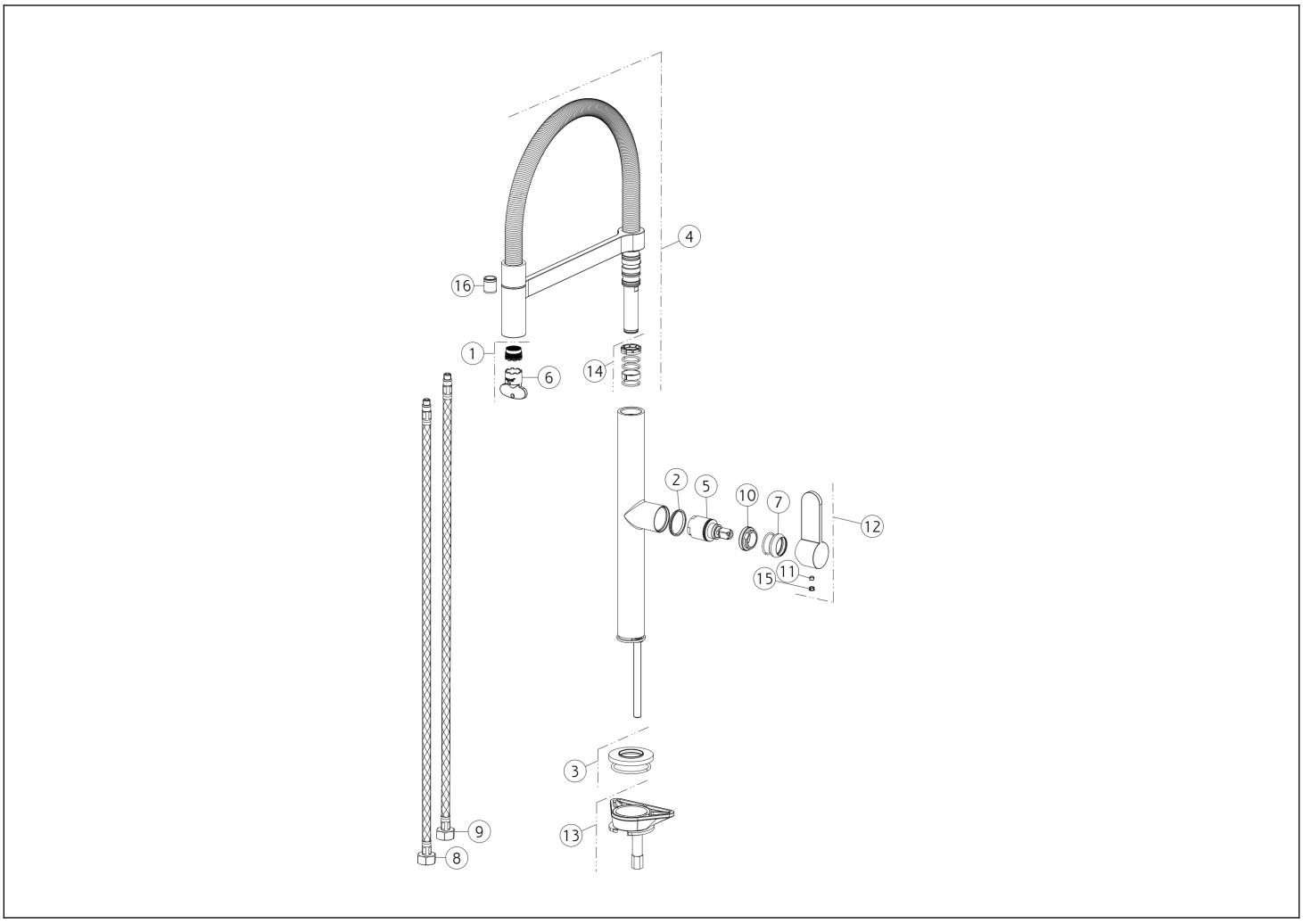

N°	Código	Descripción
1	SP00364	AIREADOR COMPLETO
2	SP00768	ANILLO INDICADOR
3	SP00366	BASE
4	SP00365	BOQUILLA COMPLETA
5	SP01210	CARTUCHO
6	SP00363	HERRAMIENTA ESPECIAL
7	SP00287	TUERCA ANULAR DE ACABADO
8	SP01591	MANGUERA DE SUMINISTRO BLU

N°	Código	Descripción
9	SP01590	MANGUERA DE SUMINISTRO ROJA
10	SP00289	TUERCA ANULAR DE FIJACIÓN
11	SP00137	TORNILLO
12	SP00327	ASA
13	SP01155	SET DE FIJACIÓN
14	SP01405	JUNTAS Y ANILLOS ANTIFRICCIÓN
15	SP00002	TAPA DE TORNILLO
16	SP00336	VÁLVULA ANTIRRETORNO

Gessi S.p.A. Parco Gessi, 13037 Serravalle Sesia (Vercelli) Italia Tel. +39 0163 454111 Fax. +39 0163 453150 - www.gessi.com - gessi@gessi.it El presente diseño, de conformidad con la legislación vigente, no puede hacerse público ni reproducirse sin la autorización por escrito de GESSI S.p.A. Copyright GESSI S.p.A.