GESSI

# 50009

GPF50009000000G000

# HELIUM

date de validité
≥ 03/2015



Mitigeur semi-professionel à bec pivotant avec douchette extractible mono-jet.

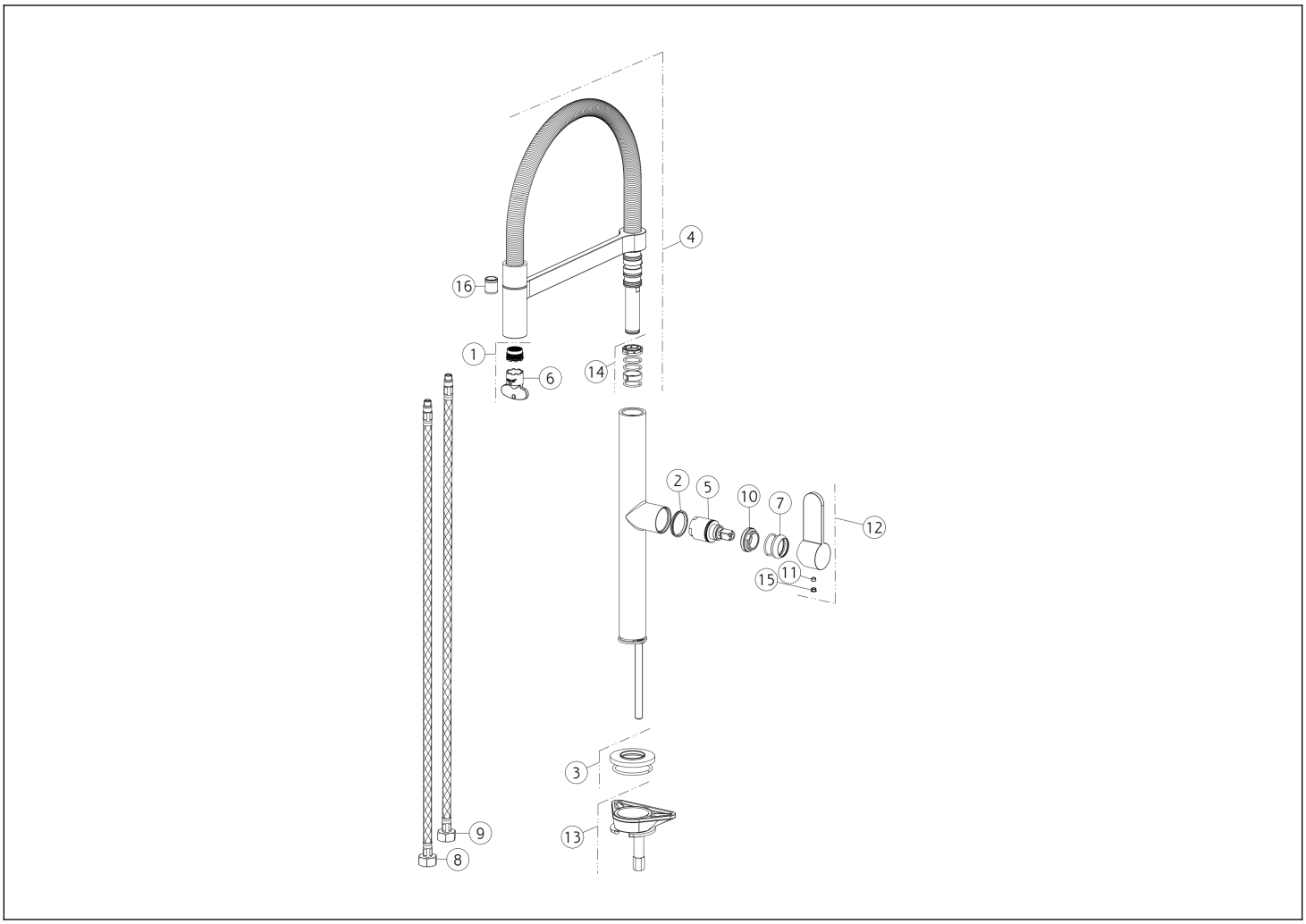


| N° | Code | Description |
|---|---|---|
| 1 | SP00364 | AÉRATEUR COMPLET |
| 2 | SP00768 | ANNEAU INDICATEUR |
| 3 | SP00366 | BASE |
| 4 | SP00365 | BEC COMPLET |
| 5 | SP01210 | CARTOUCHE |
| 6 | SP00363 | OUTIL SPÉCIAL |
| 7 | SP00287 | BAGUE DE FINITION |
| 8 | SP01591 | TUYAU D'ALIMENTATION BLU |

| N° | Code | Description |
|---|---|---|
| 9 | SP01590 | TUYAU D'ALIMENTATION ROUGE |
| 10 | SP00289 | BAGUE DE FIXATION |
| 11 | SP00137 | VIS |
| 12 | SP00327 | MANCHE |
| 13 | SP01155 | KIT DE FIXATION |
| 14 | SP01405 | JOINTS ET BAGUES ANTI-FRICTION |
| 15 | SP00002 | COUVERCLE DE VIS |
| 16 | SP00336 | CLAPET ANTI-RETOUR |

 Conformément à la loi, le présent dessin ne peut être rendu public ni reproduit sans l'autorisation écrite de GESSI S.p.A. Copyright GESSI S.p.A.