GESSI

50009

GPF50009000000G000

HELIUM

data di validità
≥ 03/2015



Miscelatore lavello semi-pro monocomando girevole con doccetta estraibile mono-getto.

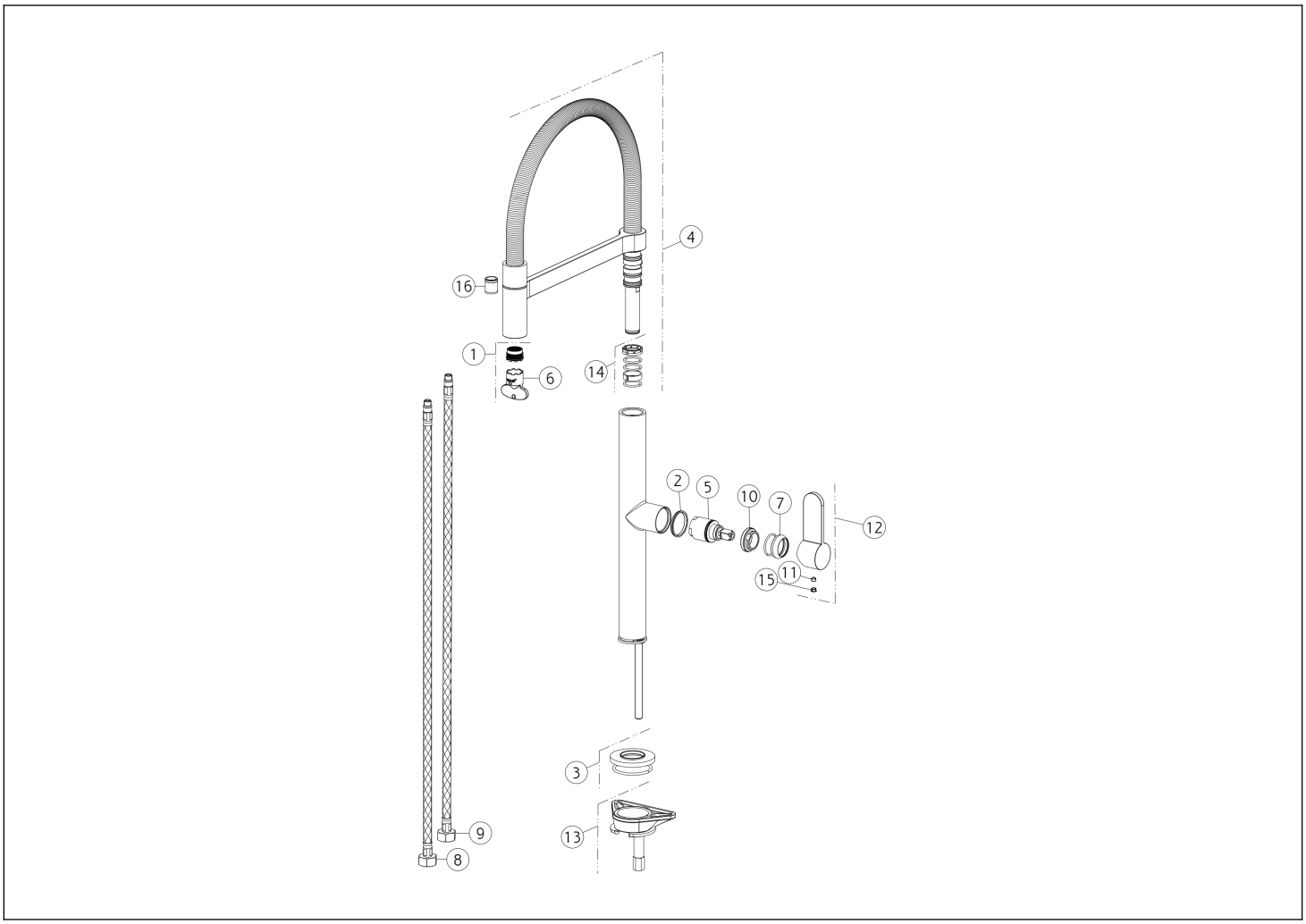

N°	Codice	Descrizione
1	SP00364	AERATORE COMPLETO
2	SP00768	ANELLO INDICATORE
3	SP00366	BASETTA
4	SP00365	CANNA COMPLETA
5	SP01210	CARTUCCIA
6	SP00363	CHIAVE
7	SP00287	COPRIGHIERA
8	SP01591	FLESSIBILE ALIMENTAZIONE BLU

N°	Codice	Descrizione
9	SP01590	FLESSIBILE ALIMENTAZIONE ROSSO
10	SP00289	GHIERA SERRAGGIO CARTUCCIA
11	SP00137	GRANO
12	SP00327	MANIGLIA
13	SP01155	SET DI FISSAGGIO
14	SP01405	SET GUARNIZIONI E ANTIFRIZIONE
15	SP00002	TAPPINO COPRI GRANO
16	SP00336	VALVOLA DI NON RITORNO

Gessi S.p.A. Parco Gessi, 13037 Serravalle Sesia (Vercelli) Italia Tel.+39 0163 454111 Fax.+39 0163 453150 - www.gessi.com - gessi@gessi.it Il presente disegno a termine di legge non puo' essere reso pubblico o riprodotto senza l'autorizzazione scritta della GESSI S.p.A. copyright GESSI S.p.A.