GESSI

50103

GPF50103100000G000

HELIUM

fecha de validez
≥ 06/2020



Mezclador monomando giratorio con ducha de mano extraíble de un solo chorro.

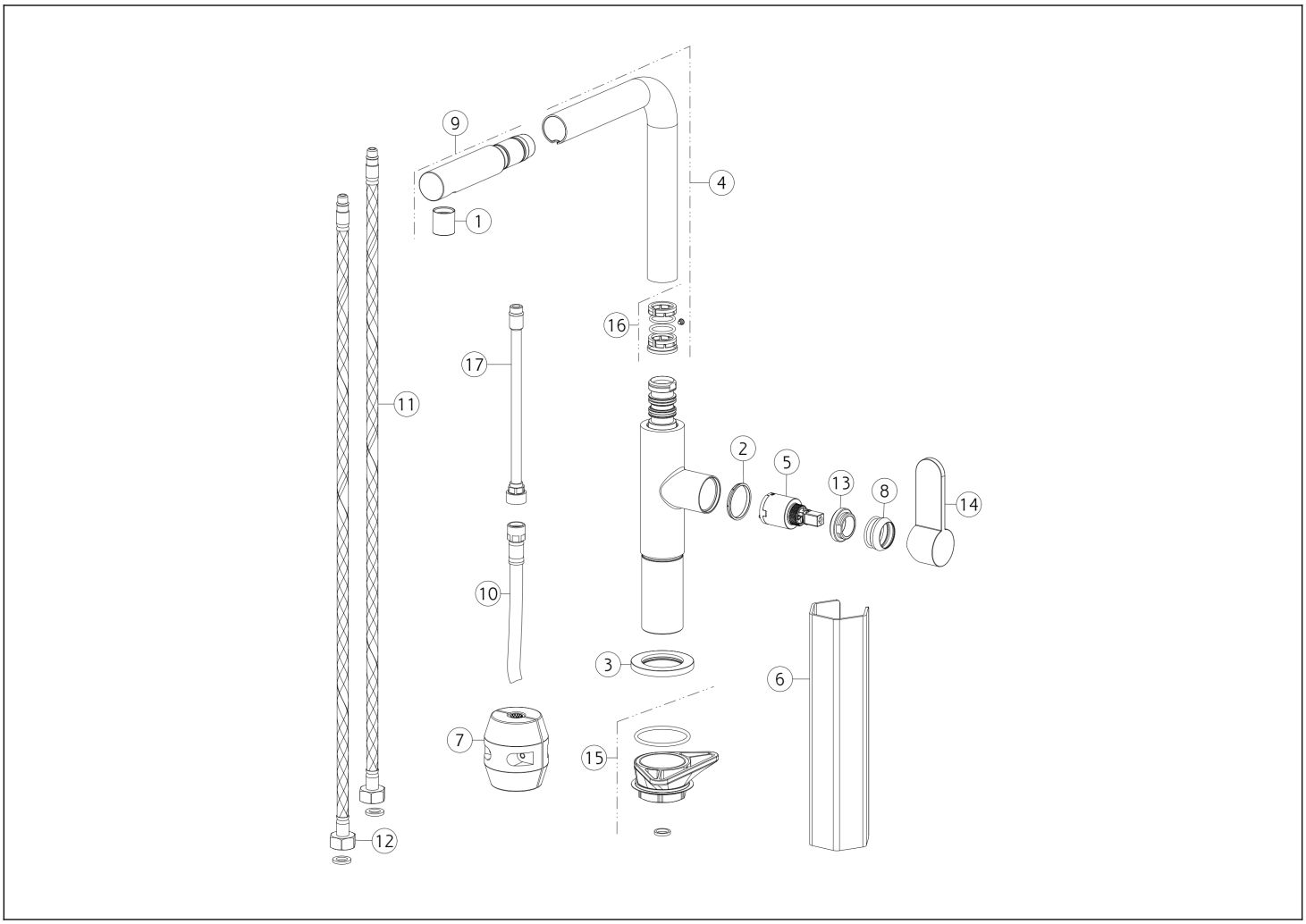

N°	Código	Descripción
1	SP02164	AIREADOR COMPLETO
2	SP00768	ANILLO INDICADOR
3	SP00464	BASE
4	SP00387	BOQUILLA COMPLETA
5	SP01210	CARTUCHO
6	SP00687	HERRAMIENTA ESPECIAL
7	SP00680	CONTRAPESO
8	SP00287	TUERCA ANULAR DE ACABADO
9	SP00434	DUCHA DE MANO

N°	Código	Descripción
10	SP02032	MANGUERA
11	SP01591	MANGUERA DE SUMINISTRO BLU
12	SP01590	MANGUERA DE SUMINISTRO ROJA
13	SP00289	TUERCA ANULAR DE FIJACIÓN
14	SP00327	ASA
15	SP00462	SET DE FIJACIÓN
16	SP00502	JUNTAS Y ANILLOS ANTIFRICCIÓN
17	SP00737	TUBO

Gessi S.p.A. Parco Gessi, 13037 Serravalle Sesia (Vercelli) Italia Tel. +39 0163 454111 Fax. +39 0163 453150 - www.gessi.com - gessi@gessi.it El presente diseño, de conformidad con la legislación vigente, no puede hacerse público ni reproducirse sin la autorización por escrito de GESSI S.p.A. Copyright GESSI S.p.A.