GESSI

50103

GPF50103100000G000

HELIUM

date de validité
≥ 06/2020



Mitigeur monocommande avec douchette extractible mono-jet.

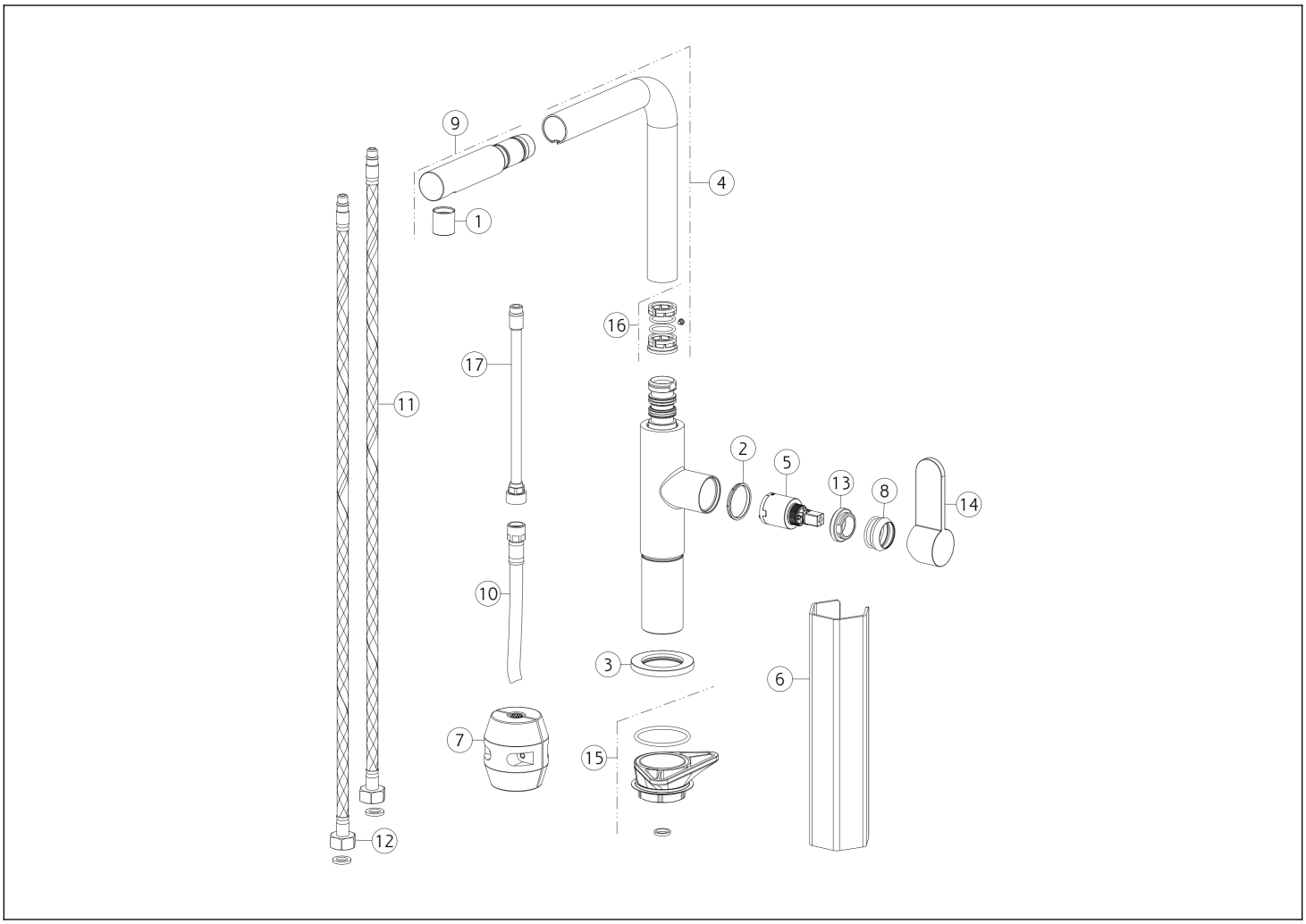

N°	Code	Description
1	SP02164	MOUSSEUR COMPLET
2	SP00768	BAGUE INDICATRICE
3	SP00464	BASETTE
4	SP00387	BEC COMPLET
5	SP01210	CARTOUCHE
6	SP00687	CLÉ
7	SP00680	CONTREPOIDS
8	SP00287	CACHE-ÉCROU
9	SP00434	DOUCHETTE

N°	Code	Description
10	SP02032	FLEXIBLE
11	SP01591	FLEXIBLE D'ALIMENTATION BLEU
12	SP01590	FLEXIBLE D'ALIMENTATION ROUGE
13	SP00289	ÉCROU DE SERRAGE DE CARTOUCHE
14	SP00327	MANETTE
15	SP00462	KIT DE FIXATION
16	SP00502	KIT DE JOINTS ET D'ANTIGEL
17	SP00737	PETIT TUBE

Gessi S.p.A. Parco Gessi, 13037 Serravalle Sesia (Vercelli) Italie Tél. +39 0163 454111 Fax. +39 0163 453150 - www.gessi.com - gessi@gessi.it Conformément à la loi, le présent dessin ne peut être rendu public ni reproduit sans l'autorisation écrite de GESSI S.p.A. Copyright GESSI S.p.A.