GESSI

50103

GPF50103100000G000

HELIUM

data di validità
≥ 06/2020



Miscelatore lavello monocomando girevole con doccetta estraibile mono-getto.

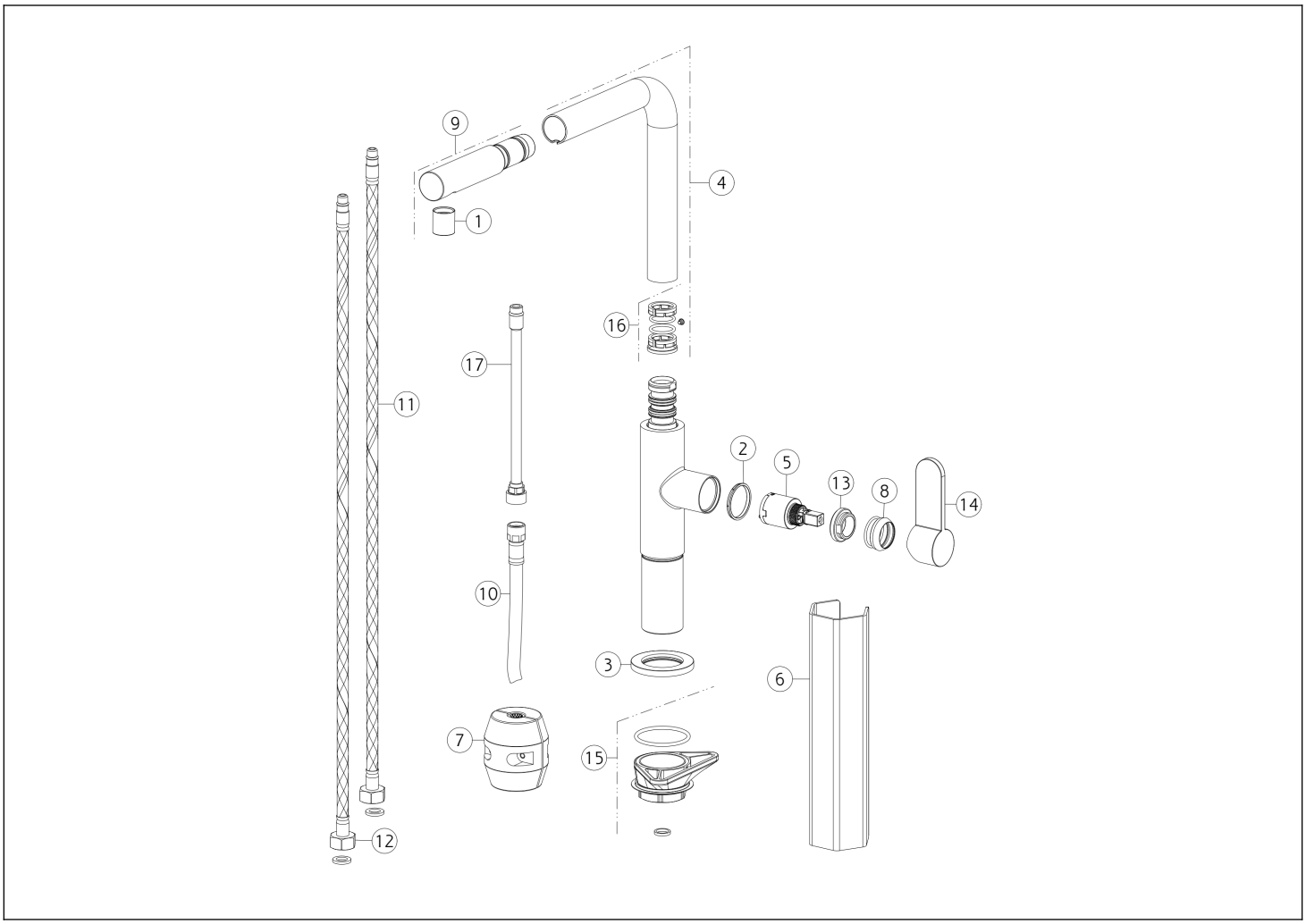

N°	Codice	Descrizione
1	SP02164	AERATORE COMPLETO
2	SP00768	ANELLO INDICATORE
3	SP00464	BASETTA
4	SP00387	CANNA COMPLETA
5	SP01210	CARTUCCIA
6	SP00687	CHIAVE
7	SP00680	CONTRAPPESO
8	SP00287	COPRIGHIERA
9	SP00434	DOCCETTA

N°	Codice	Descrizione
10	SP02032	FLESSIBILE
11	SP01591	FLESSIBILE ALIMENTAZIONE BLU
12	SP01590	FLESSIBILE ALIMENTAZIONE ROSSO
13	SP00289	GHIERA SERRAGGIO CARTUCCIA
14	SP00327	MANIGLIA
15	SP00462	SET DI FISSAGGIO
16	SP00502	SET GUARNIZIONI E ANTIFRIZIONE
17	SP00737	TUBETTO

 Il presente disegno a termine di legge non puo' essere reso pubblico o riprodotto senza l'autorizzazione scritta della GESSI S.p.A. copyright GESSI S.p.A.