GESSI

50105

Gültigkeitsdatum
≥ 05/2020



GPF50105100000G000

HELIUM

Einhebelmischer mit Schwenkarm.

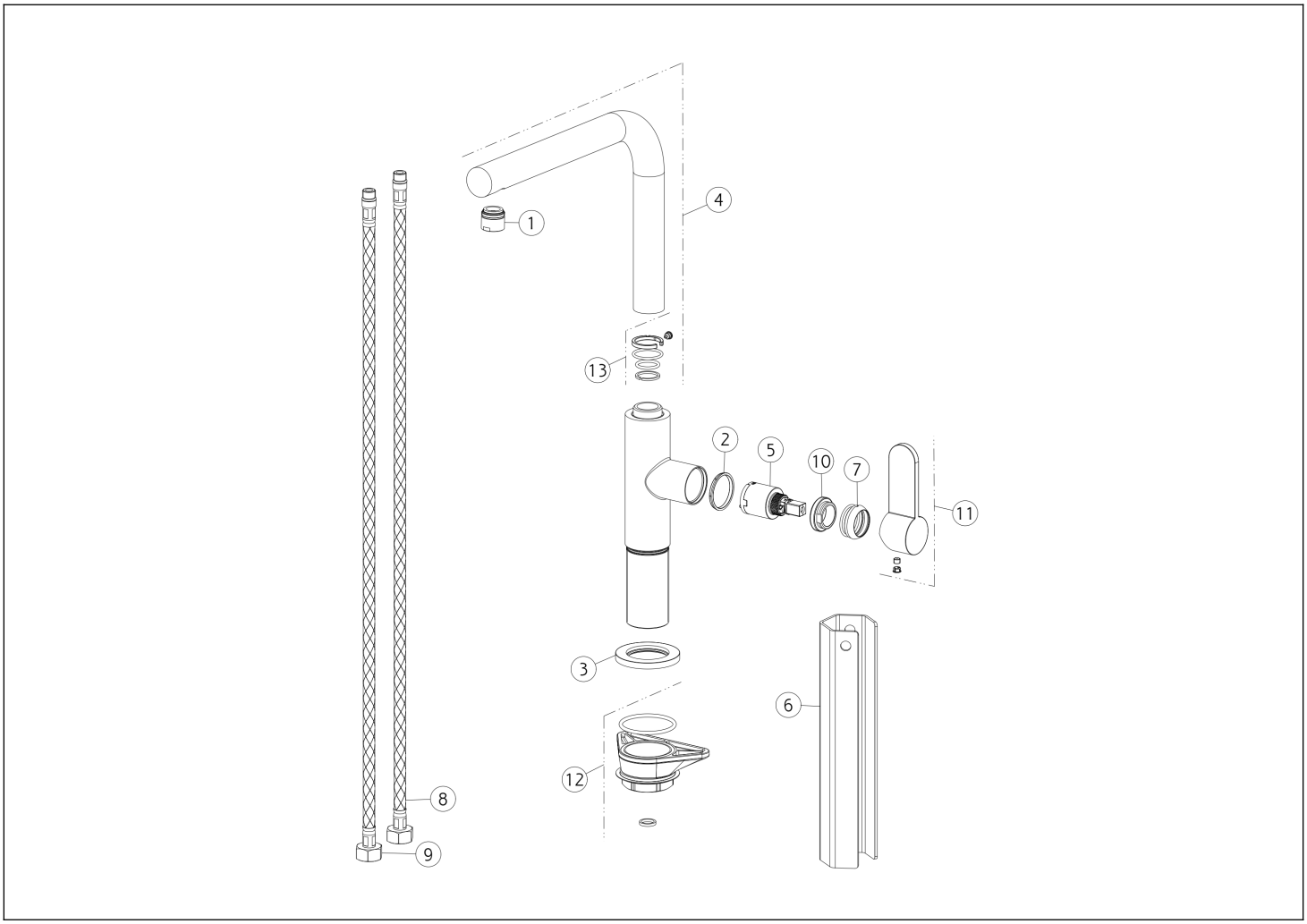

N°	Code	Beschreibung
1	SP00437	KOMPLETTER BELÜFTER
2	SP00768	INDIKATOR-RING
3	SP00464	BASIS
4	SP00493	KOMPLETTER AUSLAUF
5	SP01210	PATRONE
6	SP00687	SPEZIALWERKZEUG
7	SP00287	FERTIGSTELLUNG RINGMUTTER

N°	Code	Beschreibung
8	SP01306	BLU ZULAUFSCHLAUCH
9	SP01307	ROTER ZULAUFSCHLAUCH
10	SP00289	BEFESTIGUNGSRINGMUTTER
11	SP00327	GRIFF
12	SP00462	BEFESTIGUNGSSATZ
13	SP00603	DICHTUNGEN UND REIBUNGSRINGE

Gessi S.p.A. Parco Gessi, 13037 Serravalle Sesia (Vercelli) Italien Tel. +39 0163 454111 Fax. +39 0163 453150 - www.gessi.com - gessi@gessi.it Die vorliegende Zeichnung darf ohne schriftliche Genehmigung der GESSI S.p.A. nicht veröffentlicht oder vervielfältigt werden. Copyright GESSI S.p.A.