GESSI

50105

fecha de validez
≥ 05/2020



GPF50105100000G000

HELIUM

Mezclador monomando giratorio.

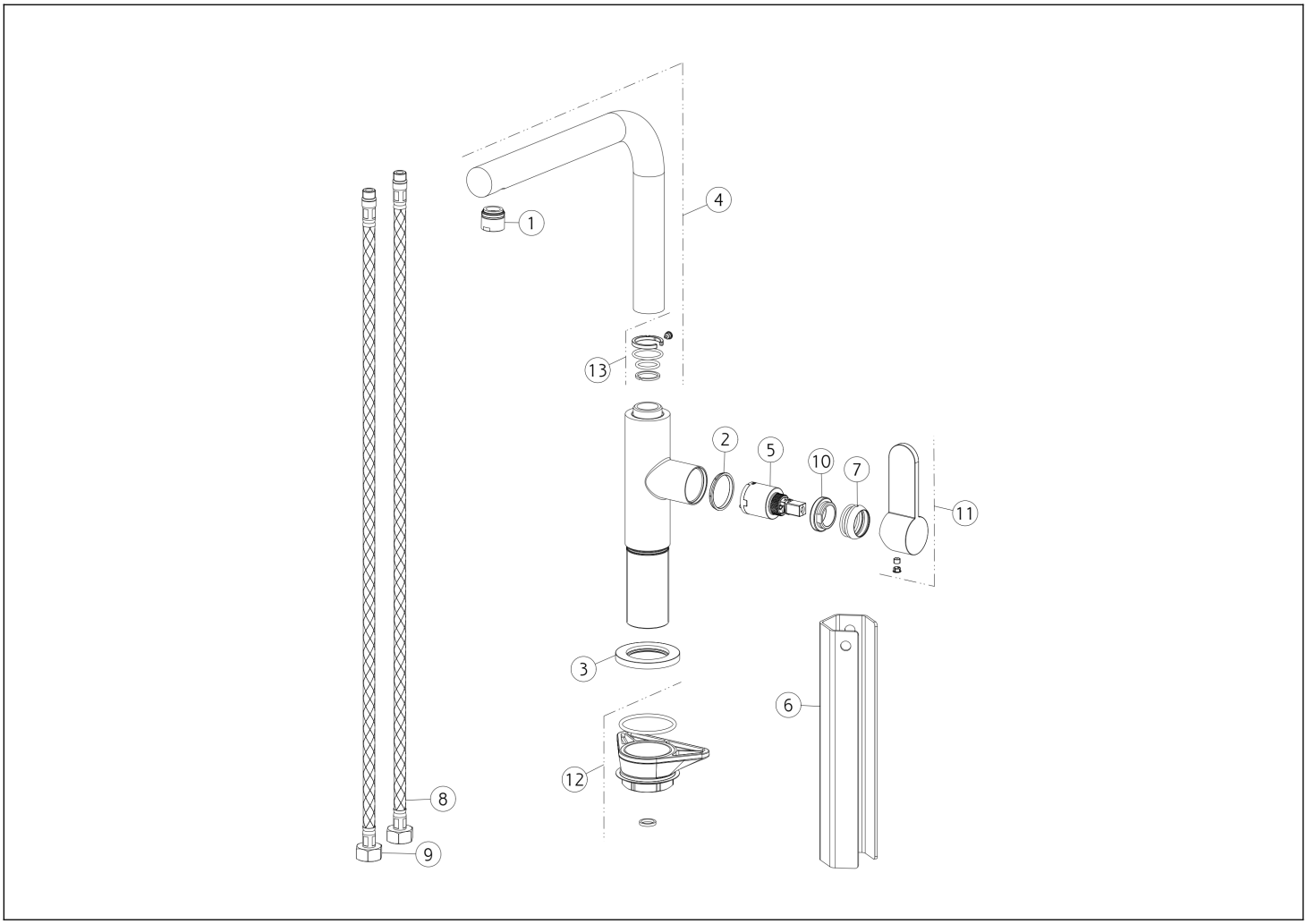

N°	Código	Descripción
1	SP00437	AIREADOR COMPLETO
2	SP00768	ANILLO INDICADOR
3	SP00464	BASE
4	SP00493	BOQUILLA COMPLETA
5	SP01210	CARTUCHO
6	SP00687	HERRAMIENTA ESPECIAL
7	SP00287	TUERCA ANULAR DE ACABADO

N°	Código	Descripción
8	SP01306	MANGUERA DE SUMINISTRO BLU
9	SP01307	MANGUERA DE SUMINISTRO ROJA
10	SP00289	TUERCA ANULAR DE FIJACIÓN
11	SP00327	ASA
12	SP00462	SET DE FIJACIÓN
13	SP00603	JUNTAS Y ANILLOS ANTIFRICCIÓN

Gessi S.p.A. Parco Gessi, 13037 Serravalle Sesia (Vercelli) Italia Tel. +39 0163 454111 Fax. +39 0163 453150 - www.gessi.com - gessi@gessi.it El presente diseño, de conformidad con la legislación vigente, no puede hacerse público ni reproducirse sin la autorización por escrito de GESSI S.p.A. Copyright GESSI S.p.A.