GESSI

50105

data di validità
≥ 05/2020



GPF50105100000G000

HELIUM

Miscelatore lavello monocomando girevole.

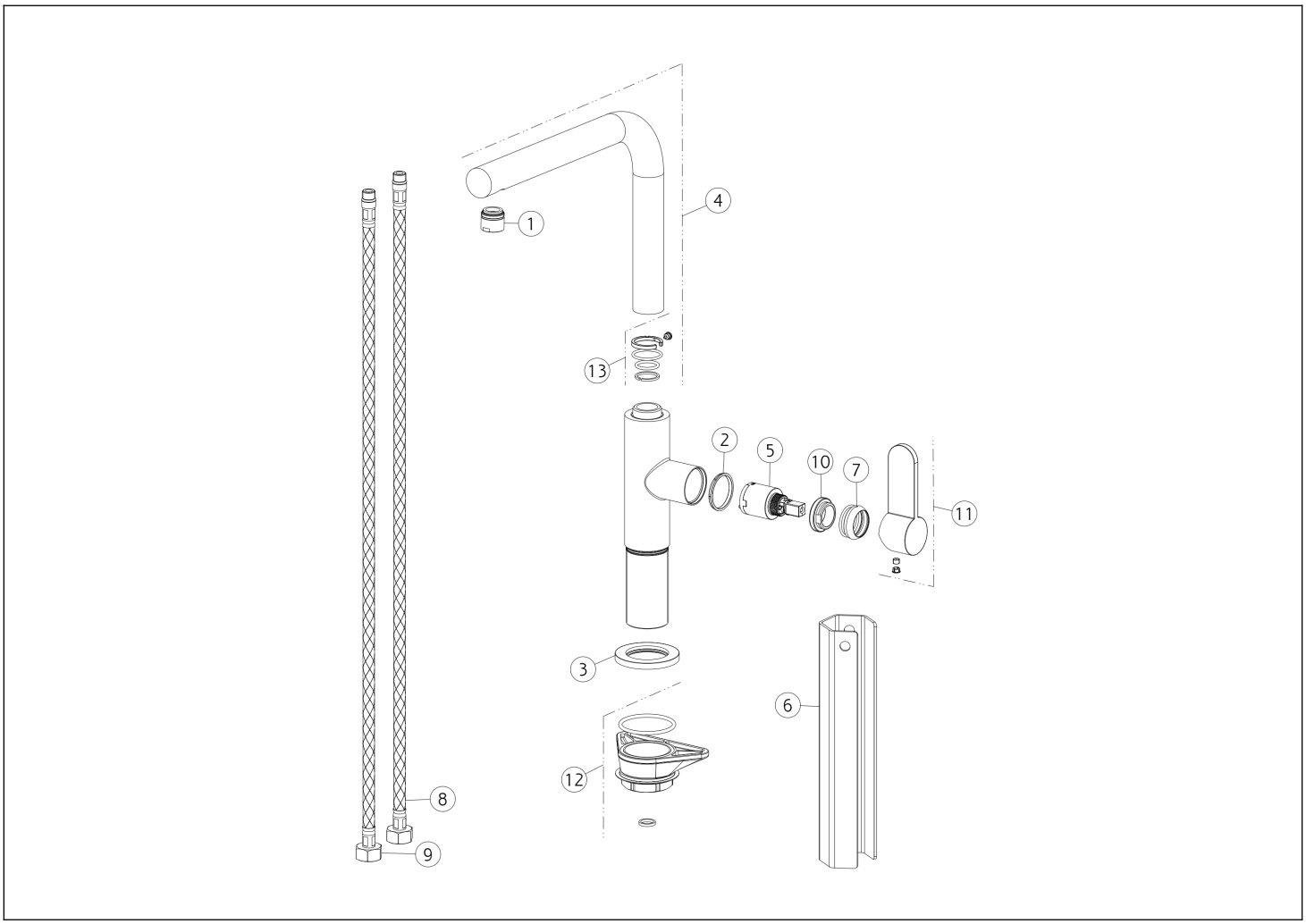

N°	Codice	Descrizione
1	SP00437	AERATORE COMPLETO
2	SP00768	ANELLO INDICATORE
3	SP00464	BASETTA
4	SP00493	CANNA COMPLETA
5	SP01210	CARTUCCIA
6	SP00687	CHIAVE
7	SP00287	COPRIGHIERA

N°	Codice	Descrizione
8	SP01306	FLESSIBILE ALIMENTAZIONE BLU
9	SP01307	FLESSIBILE ALIMENTAZIONE ROSSO
10	SP00289	GHIERA SERRAGGIO CARTUCCIA
11	SP00327	MANIGLIA
12	SP00462	SET DI FISSAGGIO
13	SP00603	SET GUARNIZIONI E ANTIFRIZIONE

Gessi S.p.A. Parco Gessi, 13037 Serravalle Sesia (Vercelli) Italia Tel.+39 0163 454111 Fax.+39 0163 453150 - www.gessi.com - gessi@gessi.it Il presente disegno a termine di legge non puo' essere reso pubblico o riprodotto senza l'autorizzazione scritta della GESSI S.p.A. copyright GESSI S.p.A.