GESSI

50107

Gültigkeitsdatum
≥ 07/2025



GPF5010720000G000

OXYGENE

Einhebelmischer mit separater Bedienung und senkbarem Schwenkarm.

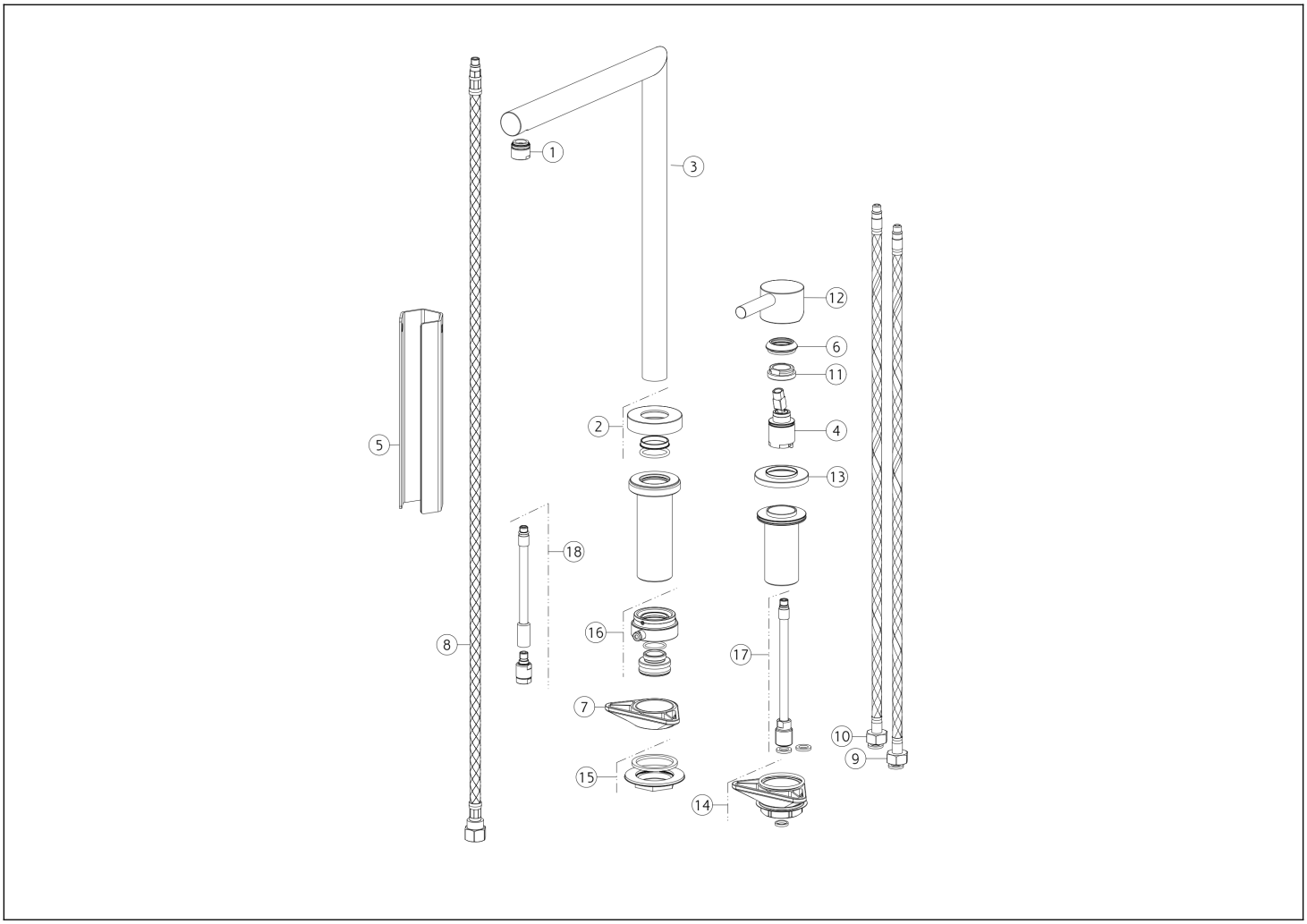

N°	Code	Beschreibung
1	SP00437	KOMPLETTER BELÜFTER
2	SP05399	BASIS
3	SP05403	KOMPLETTER AUSLAUF
4	SP00446	PATRONE
5	SP00687	SPEZIALWERKZEUG
6	SP00484	FERTIGSTELLUNG RINGMUTTER
7	SP00329	DREIECKIGER FLANSCH
8	SP02503	SCHLAUCH
9	SP01591	BLU ZULAUFSCHLAUCH

N°	Code	Beschreibung
10	SP01590	ROTER ZULAUFSCHLAUCH
11	SP00684	BEFESTIGUNGSRINGMUTTER
12	SP00483	GRIFF
13	SP00444	DECKEL
14	SP00462	BEFESTIGUNGSSATZ
15	SP02537	BEFESTIGUNGSSATZ
16	SP05402	BEFESTIGUNGSSATZ
17	SP00946	ROHR
18	SP05418	ROHR

Gessi S.p.A. Parco Gessi, 13037 Serravalle Sesia (Vercelli) Italien Tel. +39 0163 454111 Fax. +39 0163 453150 - www.gessi.com - gessi@gessi.it Die vorliegende Zeichnung darf ohne schriftliche Genehmigung der GESSI S.p.A. nicht veröffentlicht oder vervielfältigt werden. Copyright GESSI S.p.A.