GESSI

50107

fecha de validez
≥ 07/2025



GPF5010720000G000

OXYGENE

Mezclador monomando con caño retráctil y mando remoto.

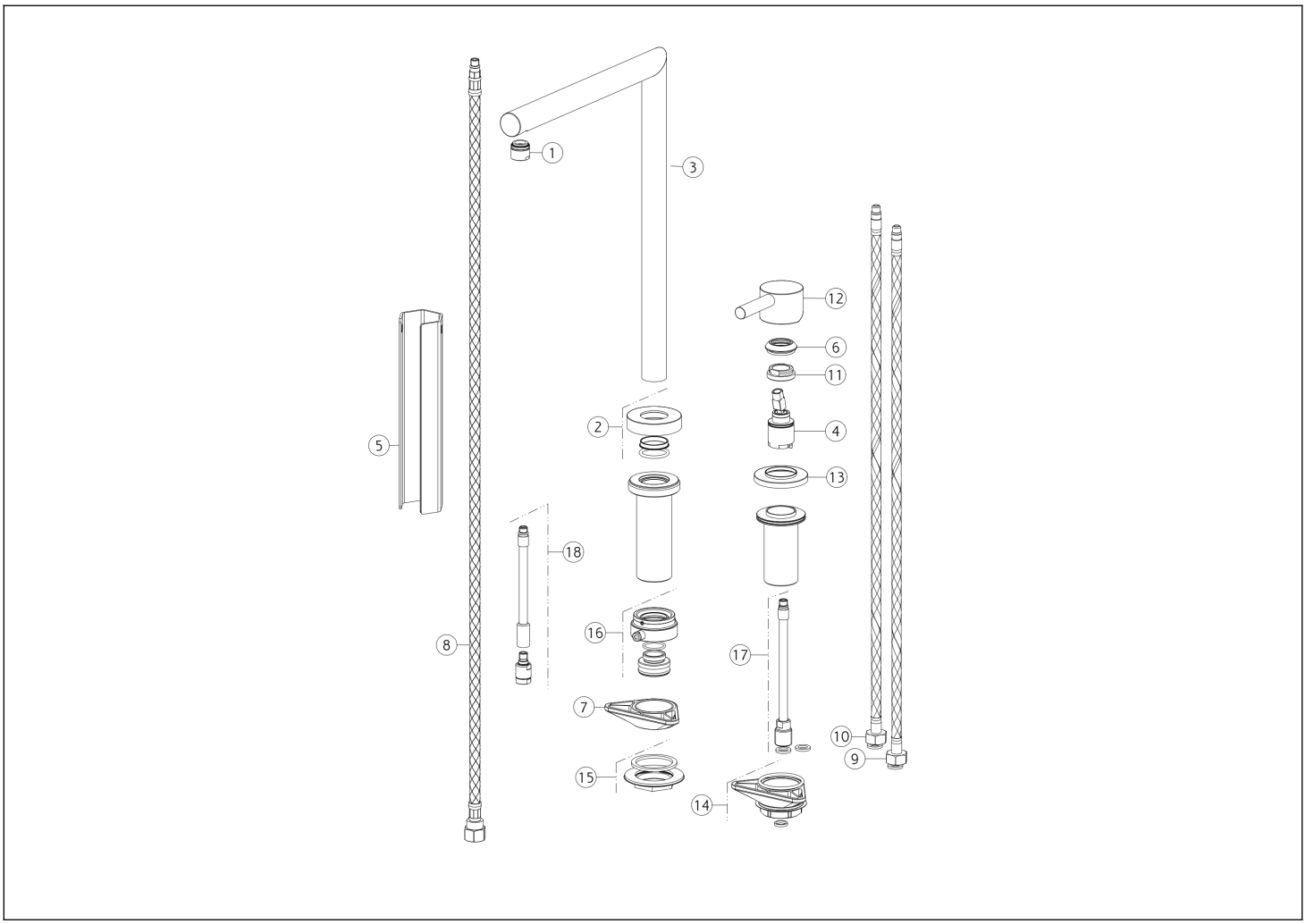

N°	Código	Descripción
1	SP00437	AIREADOR COMPLETO
2	SP05399	BASE
3	SP05403	BOQUILLA COMPLETA
4	SP00446	CARTUCHO
5	SP00687	HERRAMIENTA ESPECIAL
6	SP00484	TUERCA ANULAR DE ACABADO
7	SP00329	BRIDA TRIANGULAR
8	SP02503	MANGUERA
9	SP01591	MANGUERA DE SUMINISTRO BLU

N°	Código	Descripción
10	SP01590	MANGUERA DE SUMINISTRO ROJA
11	SP00684	TUERCA ANULAR DE FIJACIÓN
12	SP00483	ASA
13	SP00444	CUBRIR
14	SP00462	SET DE FIJACIÓN
15	SP02537	SET DE FIJACIÓN
16	SP05402	SET DE FIJACIÓN
17	SP00946	TUBO
18	SP05418	TUBO

 El presente diseño, de conformidad con la legislación vigente, no puede hacerse público ni reproducirse sin la autorización por escrito de GESSI S.p.A. Copyright GESSI S.p.A.