GESSI

50107

date de validité
≥ 07/2025



GPF5010720000G000

OXYGENE

Mitigeur monocommande deux trous à bec pivotant rabattable.

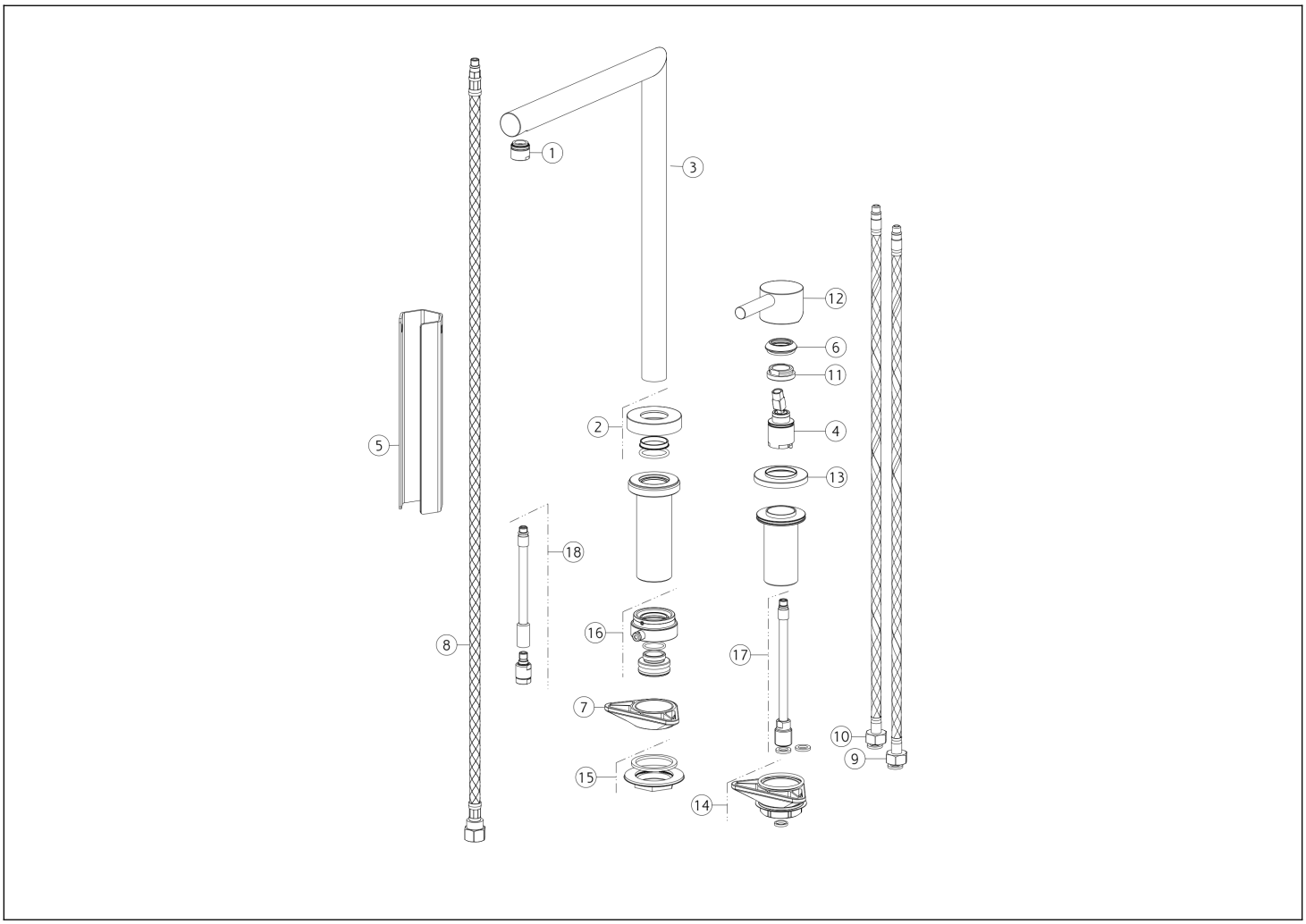

N°	Code	Description
1	SP00437	AÉRATEUR COMPLET
2	SP05399	BASE
3	SP05403	BEC COMPLET
4	SP00446	CARTOUCHE
5	SP00687	OUTIL SPÉCIAL
6	SP00484	BAGUE DE FINITION
7	SP00329	BRIDE TRIANGULAIRE
8	SP02503	TUYAU
9	SP01591	TUYAU D'ALIMENTATION BLU

N°	Code	Description
10	SP01590	TUYAU D'ALIMENTATION ROUGE
11	SP00684	BAGUE DE FIXATION
12	SP00483	MANCHE
13	SP00444	COUVRIR
14	SP00462	KIT DE FIXATION
15	SP02537	KIT DE FIXATION
16	SP05402	KIT DE FIXATION
17	SP00946	TUBE
18	SP05418	TUBE

Gessi S.p.A. Parco Gessi, 13037 Serravalle Sesia (Vercelli) Italie Tél. +39 0163 454111 Fax. +39 0163 453150 - www.gessi.com - gessi@gessi.it Conformément à la loi, le présent dessin ne peut être rendu public ni reproduit sans l'autorisation écrite de GESSI S.p.A. Copyright GESSI S.p.A.