GESSI

50107

data di validità
≥ 07/2025



GPF5010720000G000

OXYGENE

Miscelatore lavello monocomando con comando remoto e canna girevole abbattibile.

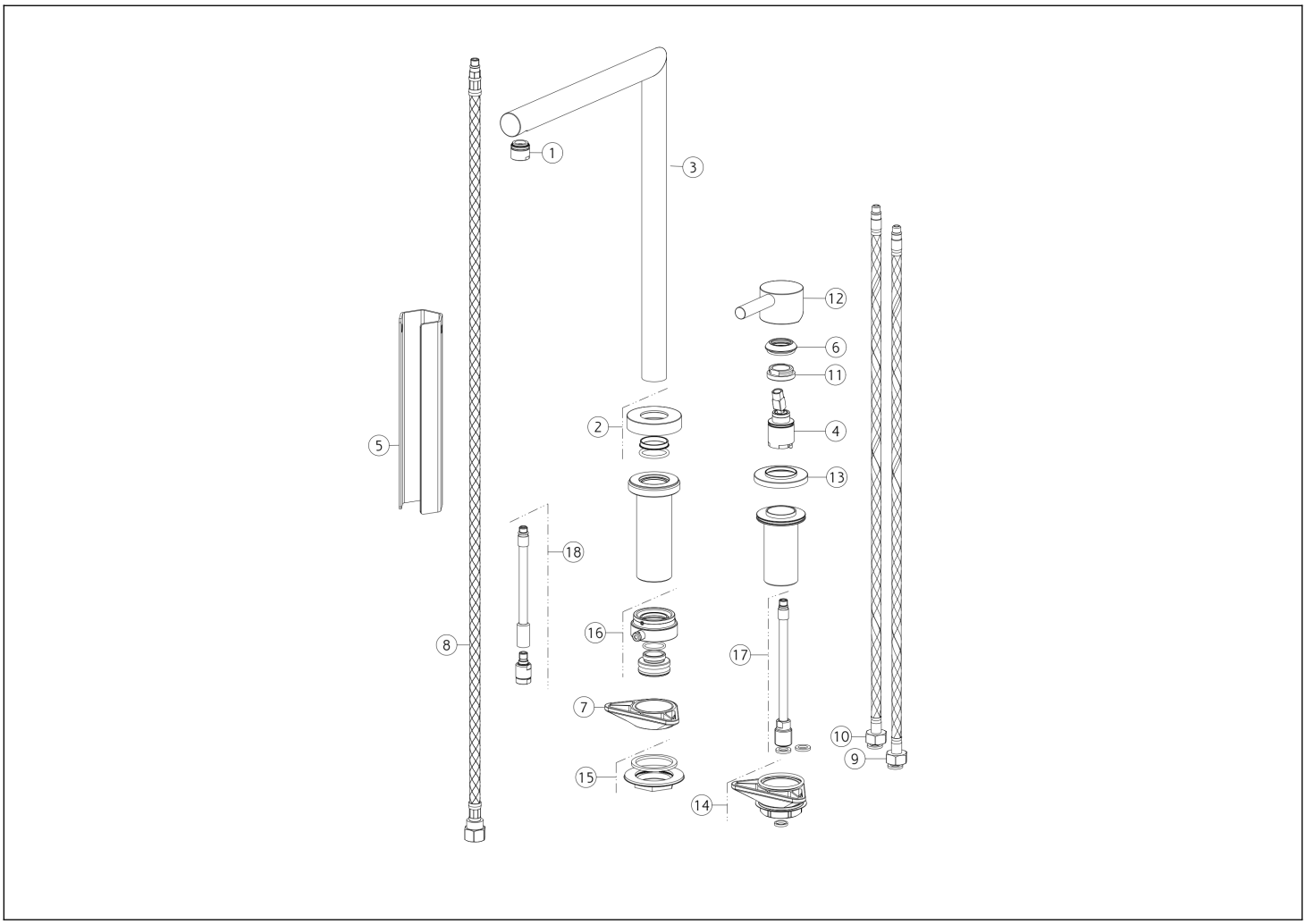

N°	Codice	Descrizione
1	SP00437	AERATORE COMPLETO
2	SP05399	BASETTA
3	SP05403	CANNA COMPLETA
4	SP00446	CARTUCCIA
5	SP00687	CHIAVE
6	SP00484	COPRIGHIERA
7	SP00329	FLANGIA TRIANGOLARE
8	SP02503	FLESSIBILE
9	SP01591	FLESSIBILE ALIMENTAZIONE BLU

N°	Codice	Descrizione
10	SP01590	FLESSIBILE ALIMENTAZIONE ROSSO
11	SP00684	GHIERA SERRAGGIO CARTUCCIA
12	SP00483	MANIGLIA
13	SP00444	ROSONE
14	SP00462	SET DI FISSAGGIO
15	SP02537	SET DI FISSAGGIO
16	SP05402	SET DI FISSAGGIO
17	SP00946	TUBETTO
18	SP05418	TUBETTO

Gessi S.p.A. Parco Gessi, 13037 Serravalle Sesia (Vercelli) Italia Tel.+39 0163 454111 Fax.+39 0163 453150 - www.gessi.com - gessi@gessi.it Il presente disegno a termine di legge non puo' essere reso pubblico o riprodotto senza l'autorizzazione scritta della GESSI S.p.A. copyright GESSI S.p.A.