GESSI

50109

GPF5010920000G000

OXYGENE

Gültigkeitsdatum
≥ 05/2025



Einhebelmischer mit separater Bedienung, senkbarem Schwenkarm und Auszugsbrause mit 1 Strahlfunktion.

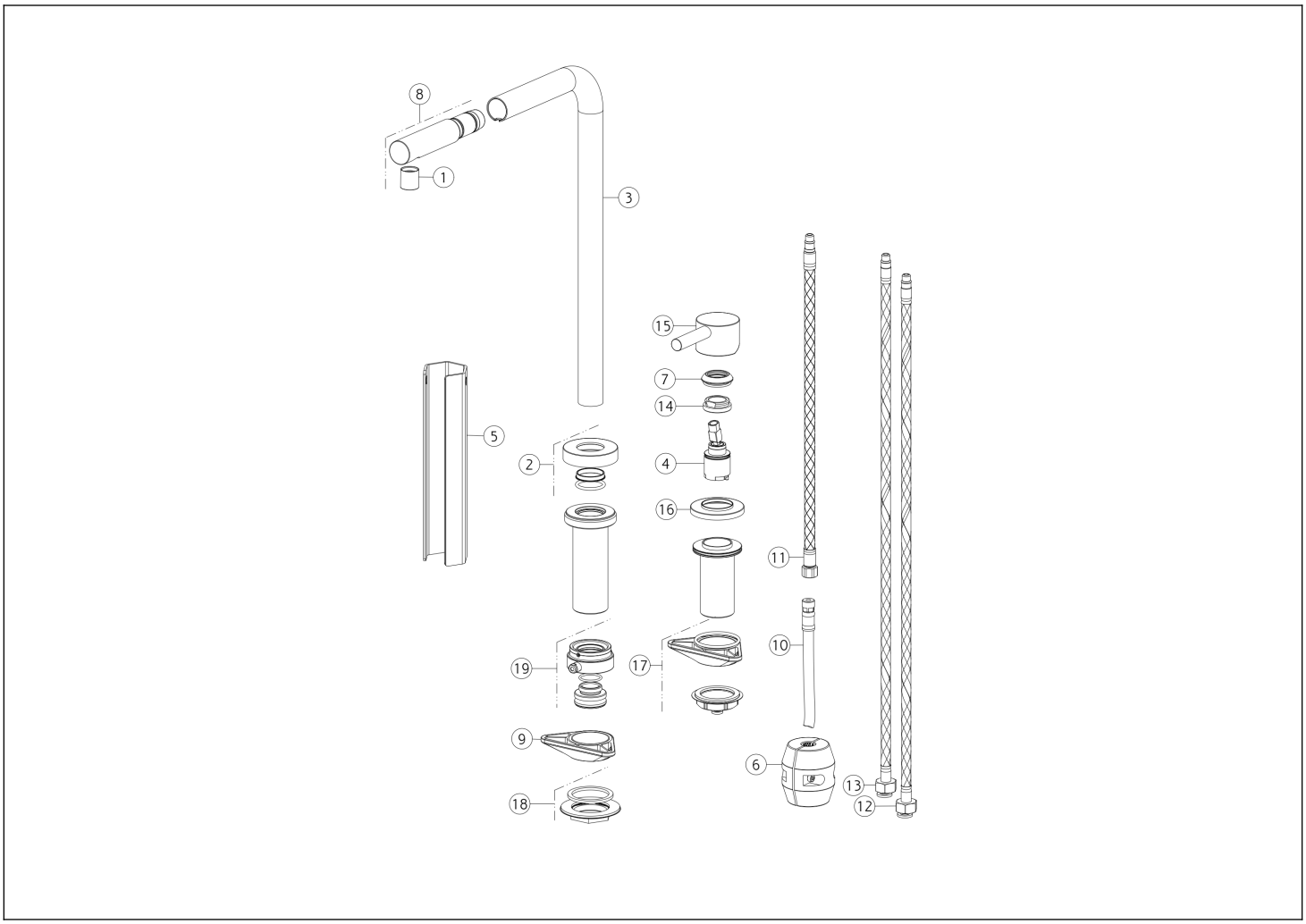

N°	Code	Beschreibung
1	SP01265	LUFTSPRUDLER
2	SP05399	ARMATUR-SOCKEL
3	SP05401	AUSLAUF
4	SP00446	KARTUSCHE
5	SP00687	SCHÜSSEL
6	SP00680	GEWICHT
7	SP00484	KARTUSCHENMUTTER-ABDECKUNG
8	SP00434	HANDBRAUSE
9	SP00329	MONTAGEDREIECK
10	SP01677	BRAUSESCHLAUCH

N°	Code	Beschreibung
11	SP04492	BRAUSESCHLAUCH
12	SP01591	FLEX-SCHLAUCH BLAU
13	SP01590	FLEX-SCHLAUCH ROT
14	SP00684	KARTUSCHENMUTTER
15	SP00483	GRIFF
16	SP00444	ROSETTE
17	SP05201	BEFESTIGUNGSSET
18	SP02537	BEFESTIGUNGSSET
19	SP05402	BEFESTIGUNGSSET

Gessi S.p.A. Parco Gessi, 13037 Serravalle Sesia (Vercelli) Italien Tel. +39 0163 454111 Fax. +39 0163 453150 - www.gessi.com - gessi@gessi.it Die vorliegende Zeichnung darf ohne schriftliche Genehmigung der GESSI S.p.A. nicht veröffentlicht oder vervielfältigt werden. Copyright GESSI S.p.A.