GESSI

50311

fecha de validez
≥ 08/2020



GPF50311110000G000

OXYGENE

Mezclador monomando giratorio para fregadero, para instalación bajo encimera.

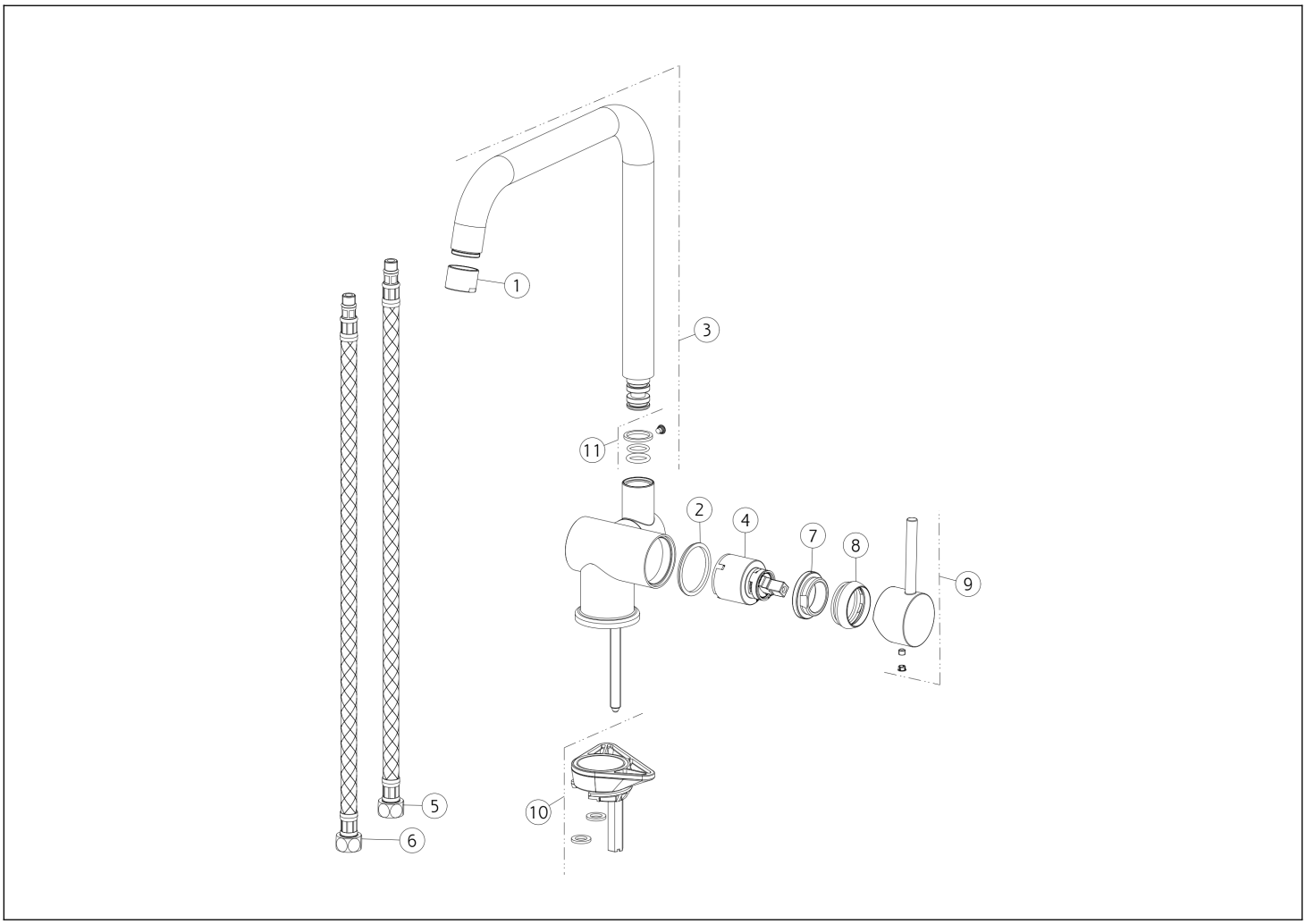

N°	Código	Descripción
1	SP00350	AIREADOR COMPLETO
2	SP00545	ANILLO INDICADOR
3	SP03743	BOQUILLA COMPLETA
4	SP00013	CARTUCHO
5	SP00534	MANGUERA DE SUMINISTRO BLU
6	SP00594	MANGUERA DE SUMINISTRO ROJA

N°	Código	Descripción
7	SP00023	TUERCA ANULAR DE FIJACIÓN
8	SP00084	TUERCA ANULAR DE ACABADO
9	SP01093	ASA
10	SP00174	SET DE FIJACIÓN
11	SP04495	JUNTAS Y ANILLOS ANTIFRICCIÓN

Gessi S.p.A. Parco Gessi, 13037 Serravalle Sesia (Vercelli) Italia Tel. +39 0163 454111 Fax. +39 0163 453150 - www.gessi.com - gessi@gessi.it El presente diseño, de conformidad con la legislación vigente, no puede hacerse público ni reproducirse sin la autorización por escrito de GESSI S.p.A. Copyright GESSI S.p.A.