GESSI

50311

date de validité
≥ 08/2020



GPF50311110000G000

OXYGENE

Mitigeur monocommande à bec pivotant rabattable.

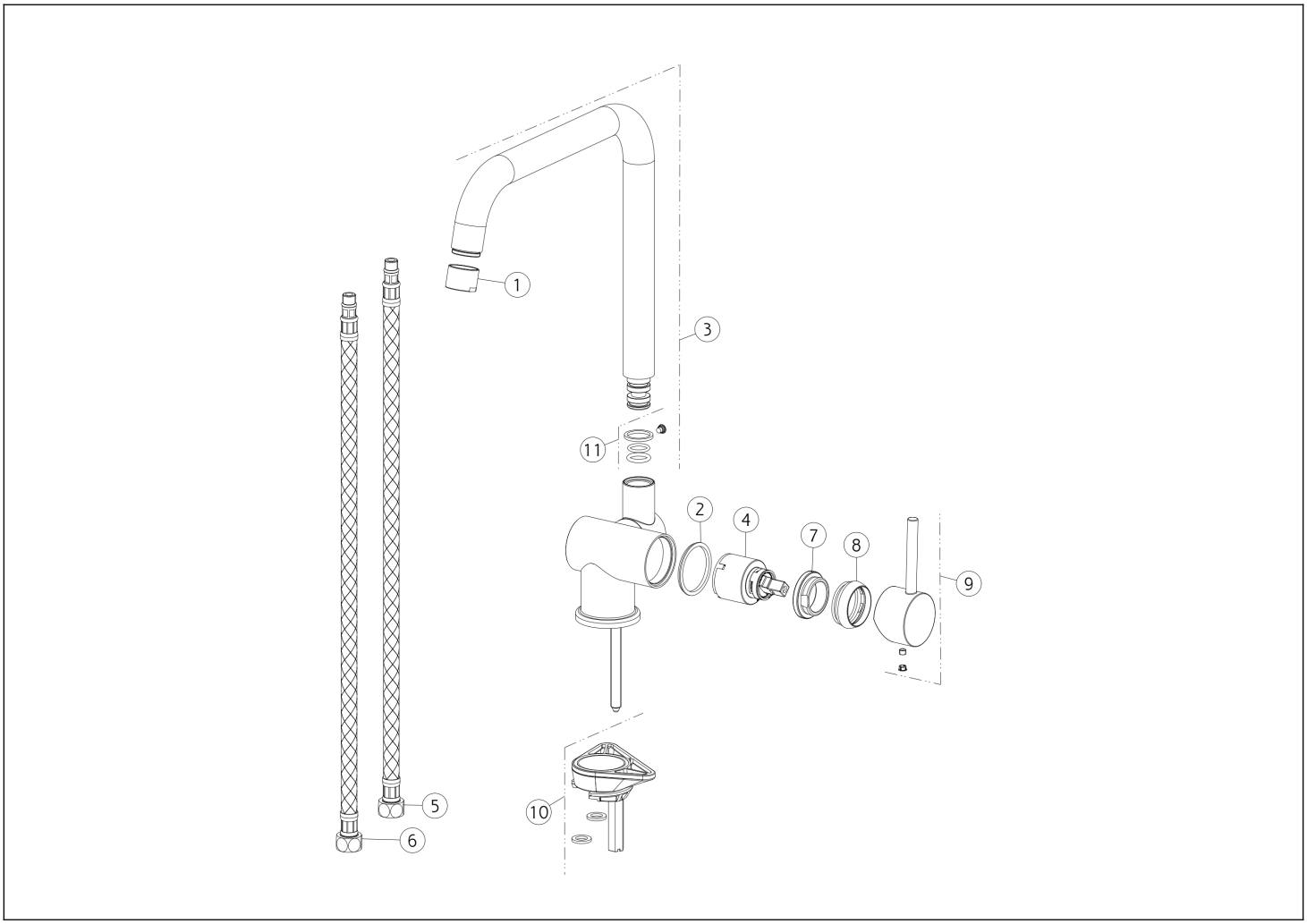

N°	Code	Description
1	SP00350	AÉRATEUR COMPLET
2	SP00545	ANNEAU INDICATEUR
3	SP03743	BEC COMPLET
4	SP00013	CARTOUCHE
5	SP00534	TUYAU D'ALIMENTATION BLU
6	SP00594	TUYAU D'ALIMENTATION ROUGE

N°	Code	Description
7	SP00023	BAGUE DE FIXATION
8	SP00084	BAGUE DE FINITION
9	SP01093	MANCHE
10	SP00174	KIT DE FIXATION
11	SP04495	JOINTS ET BAGUES ANTI-FRICTION

Gessi S.p.A. Parco Gessi, 13037 Serravalle Sesia (Vercelli) Italie Tél. +39 0163 454111 Fax. +39 0163 453150 - www.gessi.com - gessi@gessi.it Conformément à la loi, le présent dessin ne peut être rendu public ni reproduit sans l'autorisation écrite de GESSI S.p.A. Copyright GESSI S.p.A.