GESSI

52001

GPF52001100000G000

EQUILIBRIO

Gültigkeitsdatum
≥ 05/2019



Waschtisch-Einhebelmischer mit Auslauf, ohne Ablaufgarnitur. 3/8 Anschluss. Tischmontage. Ausladung 140mm.

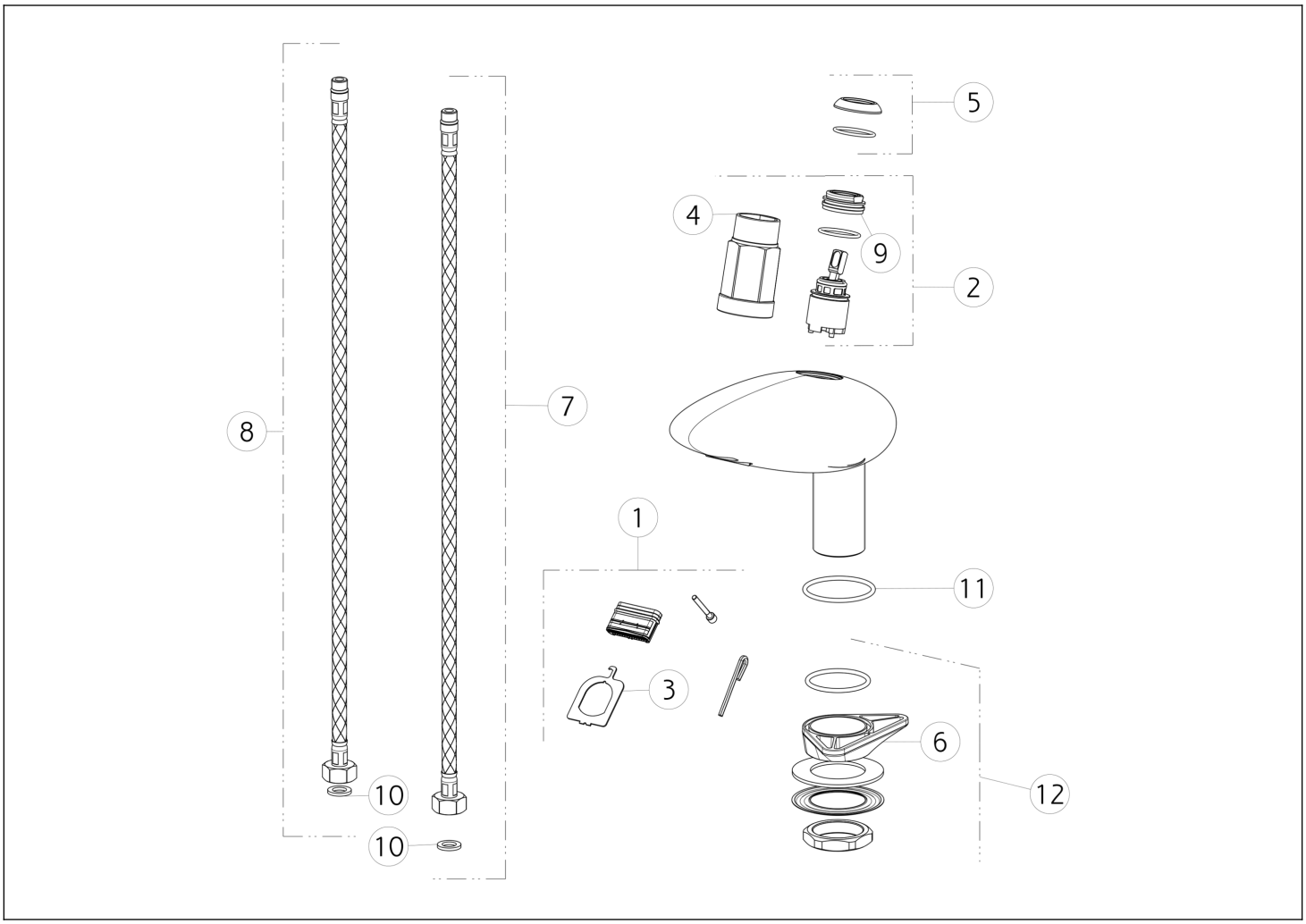

N°	Code	Beschreibung
1	SP00867	BELÜFTER
2	SP01233	PATRONE
3	SP00828	SPEZIALWERKZEUG
4	SP01820	SPEZIALWERKZEUG
5	SP00484	FERTIGSTELLUNG RINGMUTTER
6	SP00329	DREIECKIGER FLANSCH

N°	Code	Beschreibung
7	SP00868	BLU ZULAUFSCHLAUCH
8	SP00869	ROTER ZULAUFSCHLAUCH
9	SP01278	BEFESTIGUNGSRINGMUTTER
10	SP00064	DICHTUNG
11	SP00703	DICHTUNG
12	SP01250	BEFESTIGUNGSSATZ

 Die vorliegende Zeichnung darf ohne schriftliche Genehmigung der GESSI S.p.A. nicht veröffentlicht oder vervielfältigt werden. Copyright GESSI S.p.A.