GESSI

52001

GPF52001100000G000

EQUILIBRIO

date de validité
≥ 05/2019



Mitigeur lavabo

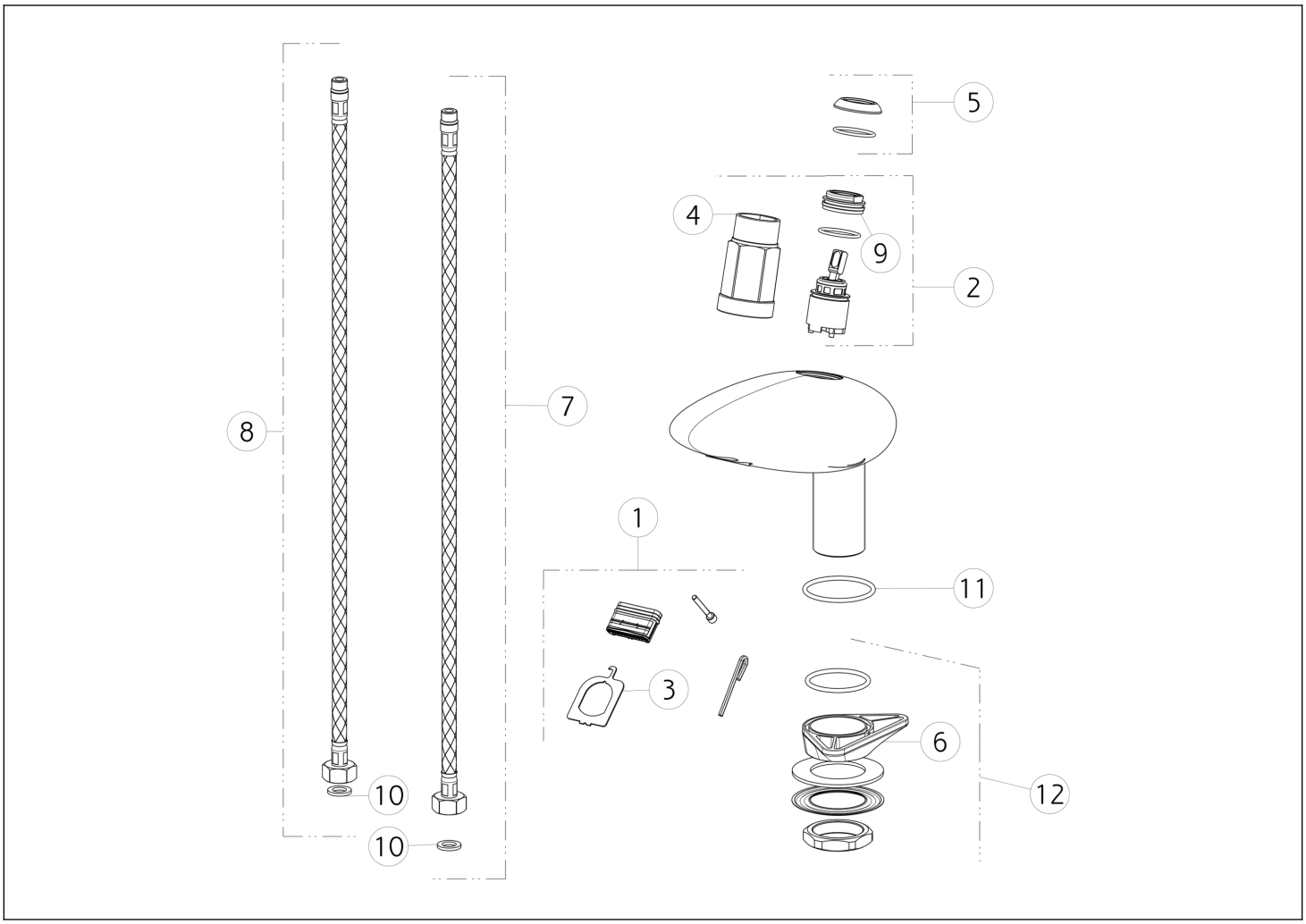

N°	Code	Description
1	SP00867	AÉRATEUR
2	SP01233	CARTOUCHE
3	SP00828	OUTIL SPÉCIAL
4	SP01820	OUTIL SPÉCIAL
5	SP00484	BAGUE DE FINITION
6	SP00329	BRIDE TRIANGULAIRE

N°	Code	Description
7	SP00868	TUYAU D'ALIMENTATION BLU
8	SP00869	TUYAU D'ALIMENTATION ROUGE
9	SP01278	BAGUE DE FIXATION
10	SP00064	JOINT
11	SP00703	JOINT
12	SP01250	KIT DE FIXATION

Gessi S.p.A. Parco Gessi, 13037 Serravalle Sesia (Vercelli) Italie Tél. +39 0163 454111 Fax. +39 0163 453150 - www.gessi.com - gessi@gessi.it Conformément à la loi, le présent dessin ne peut être rendu public ni reproduit sans l'autorisation écrite de GESSI S.p.A. Copyright GESSI S.p.A.