GESSI

52001

GPF52001100000G000

EQUILIBRIO

data di validità
≥ 05/2019



Miscelatore Lavabo

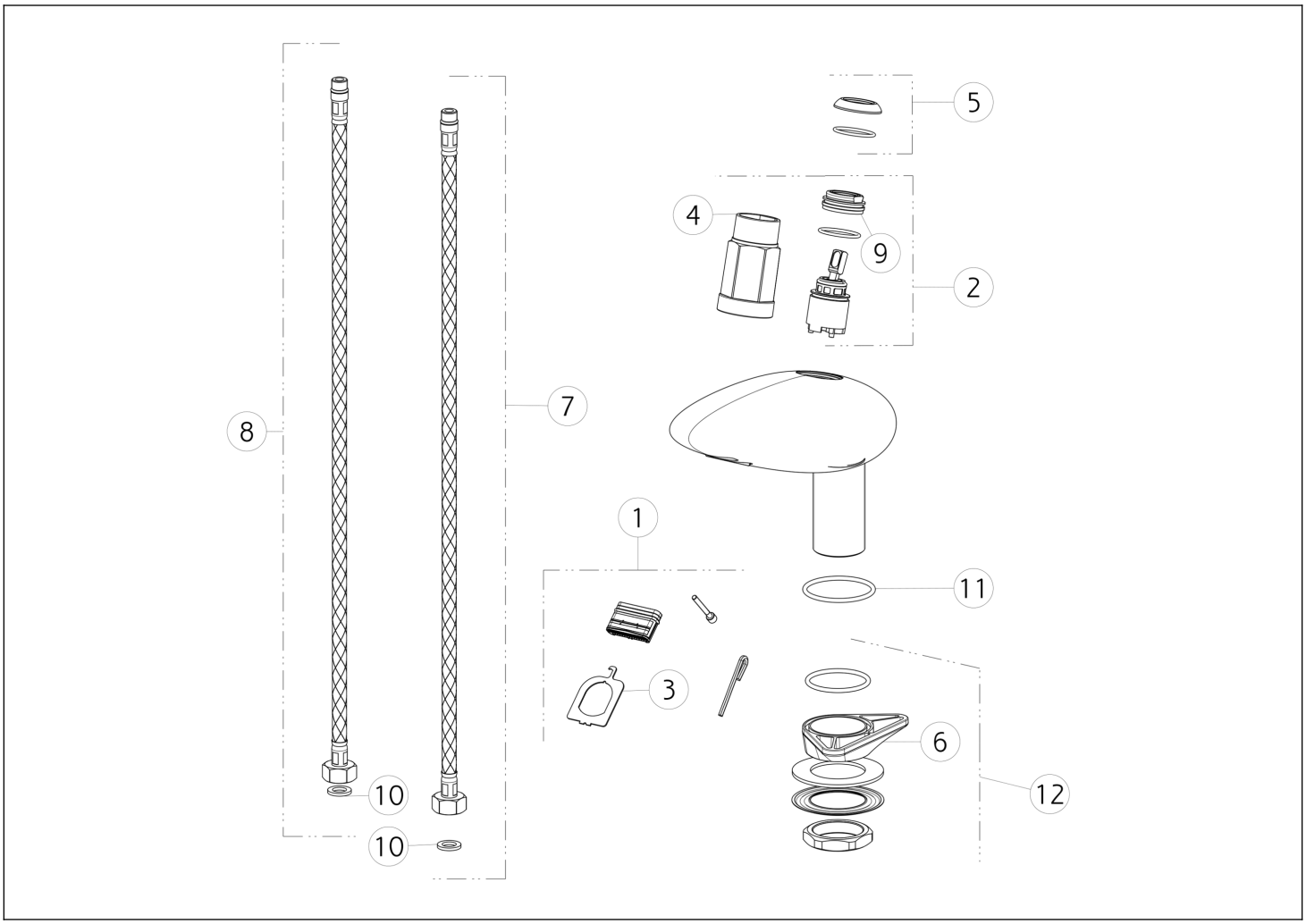

N°	Codice	Descrizione
1	SP00867	AERATORE
2	SP01233	CARTUCCIA
3	SP00828	CHIAVE
4	SP01820	CHIAVE
5	SP00484	COPRIGHIERA
6	SP00329	FLANGIA TRIANGOLARE

N°	Codice	Descrizione
7	SP00868	FLESSIBILE ALIMENTAZIONE BLU
8	SP00869	FLESSIBILE ALIMENTAZIONE ROSSO
9	SP01278	GHIERA SERRAGGIO CARTUCCIA
10	SP00064	GUARNIZIONE
11	SP00703	GUARNIZIONE
12	SP01250	SET DI FISSAGGIO

Gessi S.p.A. Parco Gessi, 13037 Serravalle Sesia (Vercelli) Italia Tel.+39 0163 454111 Fax.+39 0163 453150 - www.gessi.com - gessi@gessi.it Il presente disegno a termine di legge non puo' essere reso pubblico o riprodotto senza l'autorizzazione scritta della GESSI S.p.A. copyright GESSI S.p.A.