GESSI

53001

GPF53001100000G000

RETTANGOLO

date de validité
≥ 05/2021



Mitigeur lavabo, avec vidage et flexibles de raccordement.

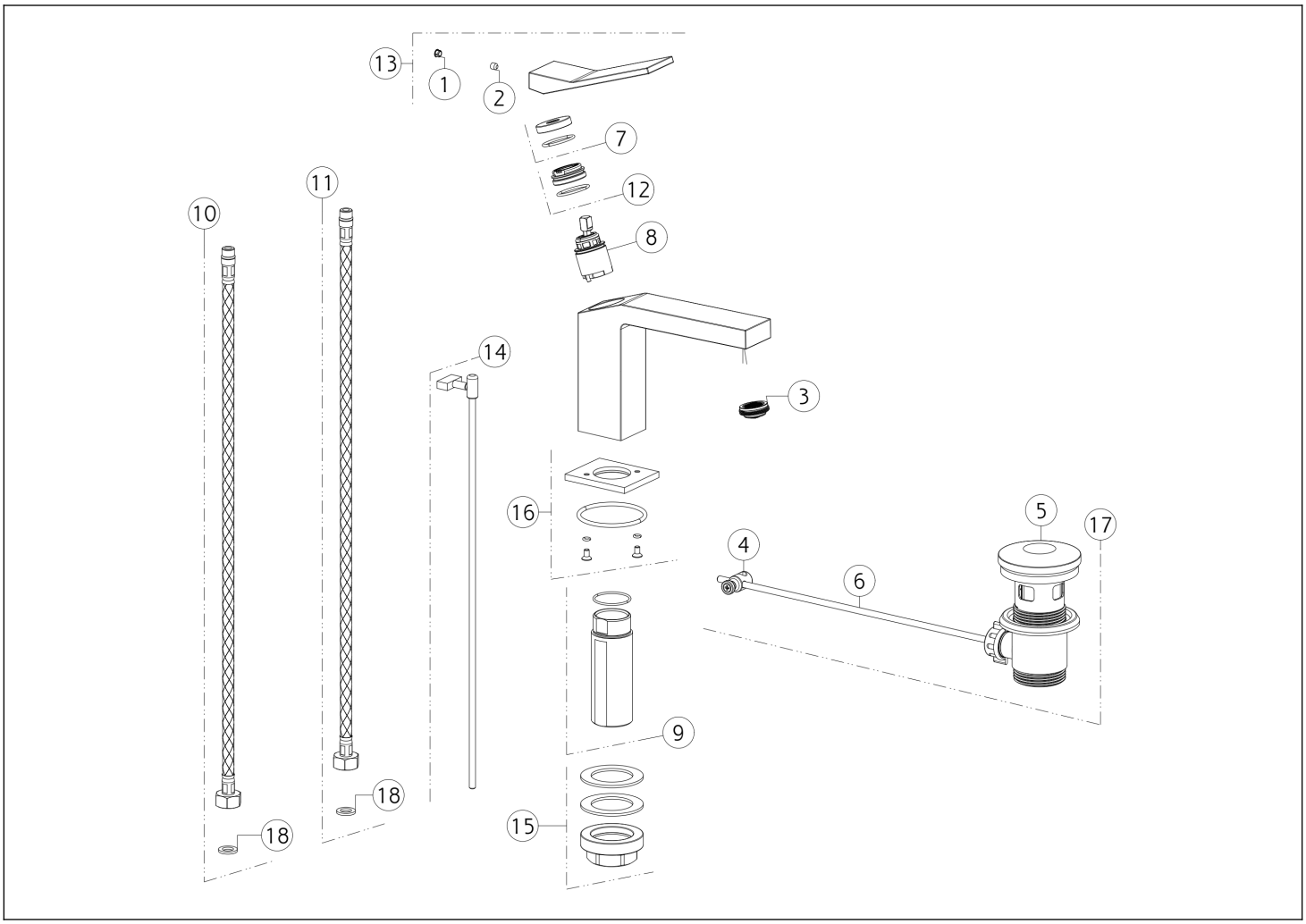

N°	Code	Description
1	SP00002	COUVERCLE DE VIS
2	SP00610	VIS
3	SP00923	AÉRATEUR COMPLET
4	SP00219	ARTICULATION
5	SP00772	BOUCHON
6	SP00218	BAGUETTE
7	SP00697	BAGUE DE FINITION
8	SP01277	CARTOUCHE
9	SP02372	TIGE

N°	Code	Description
10	SP00869	TUYAU D'ALIMENTATION ROUGE
11	SP00868	TUYAU D'ALIMENTATION BLU
12	SP01278	BAGUE DE FIXATION
13	SP01248	MANCHE
14	SP03588	TIGE DE TRACTION
15	SP02370	KIT DE FIXATION
16	SP03586	BASE
17	PF29263	DÉCHETS DE BASSIN
18	SP00064	JOINT

Gessi S.p.A. Parco Gessi, 13037 Serravalle Sesia (Vercelli) Italie Tél. +39 0163 454111 Fax. +39 0163 453150 - www.gessi.com - gessi@gessi.it Conformément à la loi, le présent dessin ne peut être rendu public ni reproduit sans l'autorisation écrite de GESSI S.p.A. Copyright GESSI S.p.A.