GESSI

53001

GPF53001100000G000

RETTANGOLO

data di validità
≥ 05/2021



Miscelatore Lavabo con scarico con flessibili di collegamento

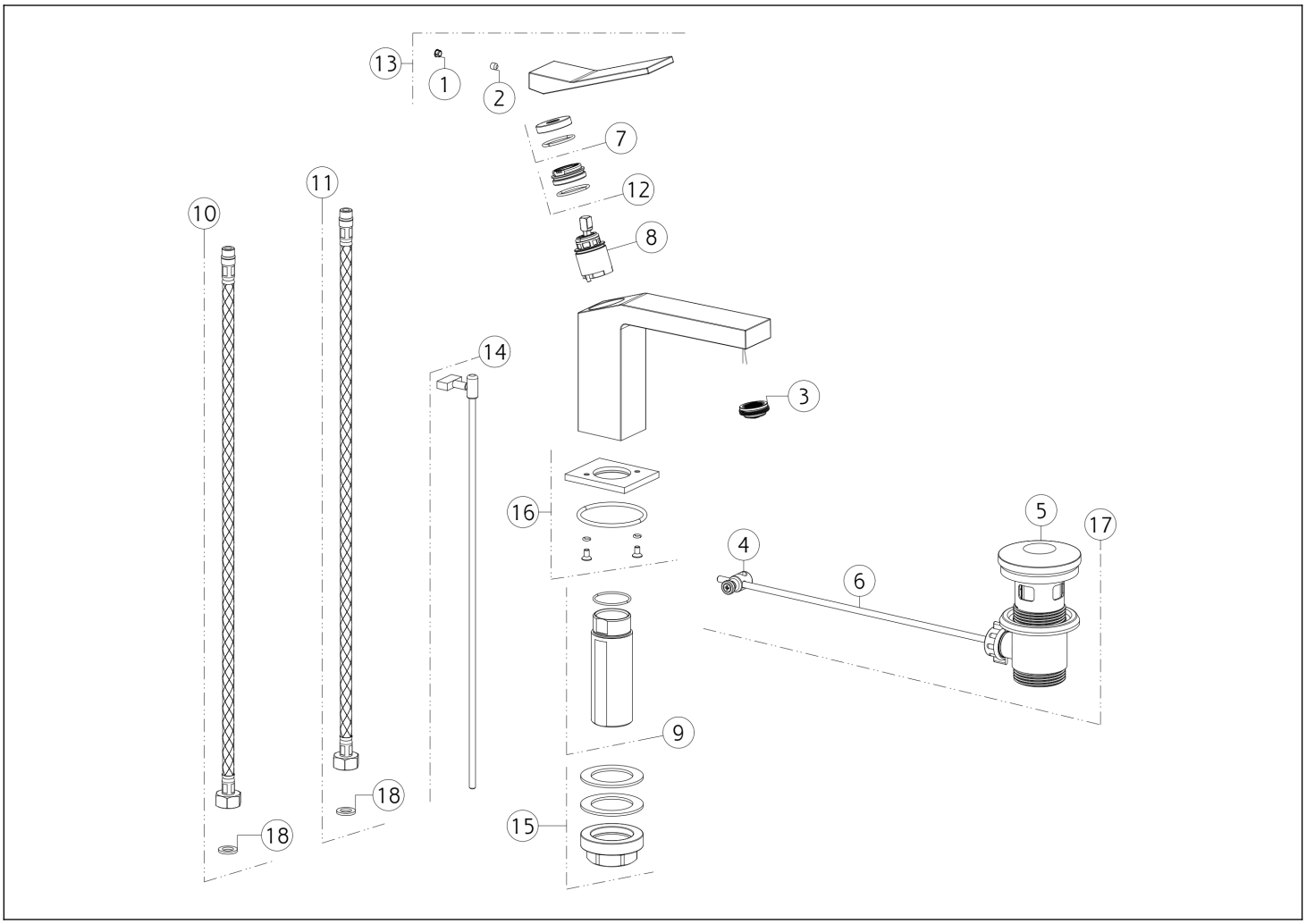

N°	Codice	Descrizione
1	SP00002	TAPPINO COPRI GRANO
2	SP00610	GRANO
3	SP00923	AERATORE COMPLETO
4	SP00219	SNODO
5	SP00772	TAPPO PILETTA
6	SP00218	ASTA
7	SP00697	COPRIGHIERA
8	SP01277	CARTUCCIA
9	SP02372	GAMBO

N°	Codice	Descrizione
10	SP00869	FLESSIBILE ALIMENTAZIONE ROSSO
11	SP00868	FLESSIBILE ALIMENTAZIONE BLU
12	SP01278	GHIERA SERRAGGIO CARTUCCIA
13	SP01248	MANIGLIA
14	SP03588	ASTA SALTERELLO
15	SP02370	SET DI FISSAGGIO
16	SP03586	BASETTA
17	PF29263	PILETTA
18	SP00064	GUARNIZIONE

 Il presente disegno a termine di legge non puo' essere reso pubblico o riprodotto senza l'autorizzazione scritta della GESSI S.p.A. copyright GESSI S.p.A.