GESSI

53002

GPF5300210000G000

RETTANGOLO

Gültigkeitsdatum
≥ 10/2020



Waschtisch-Einhebelmischer mit Auslauf, ohne Ablaufgarnitur. 3/8 Anschluss. Tischmontage. Ausladung 128mm.

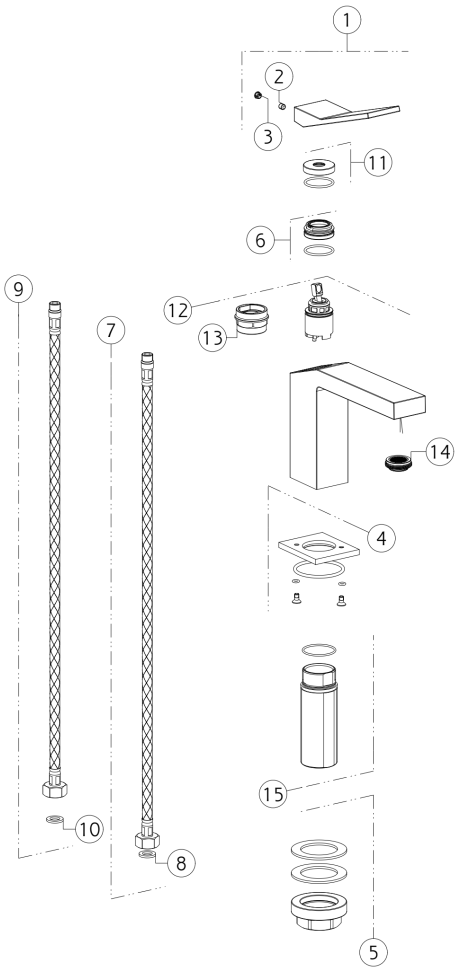

N°	Code	Beschreibung
1	SP01248	GRIFF
2	SP00610	SCHRAUBE
3	SP00002	SCHRAUBENABDECKUNG
4	SP03586	BASIS
5	SP02370	BEFESTIGUNGSSATZ
6	SP01278	BEFESTIGUNGSRINGMUTTER
7	SP00869	ROTER ZULAUFSCHLAUCH
8	SP00064	DICHTUNG

N°	Code	Beschreibung
9	SP00868	BLU ZULAUFSCHLAUCH
10	SP00064	DICHTUNG
11	SP00697	FERTIGSTELLUNG RINGMUTTER
12	SP01277	PATRONE
13	SP00216	SPEZIALWERKZEUG
14	SP00923	KOMPLETTER BELÜFTER
15	SP02372	SCHENKEL

 Die vorliegende Zeichnung darf ohne schriftliche Genehmigung der GESSI S.p.A. nicht veröffentlicht oder vervielfältigt werden. Copyright GESSI S.p.A.