GESSI

53002

GPF53002100000G000

RETTANGOLO

fecha de validez
≥ 10/2020



Mezclador de lavabo, flexibles de acoplamiento, sin desagüe

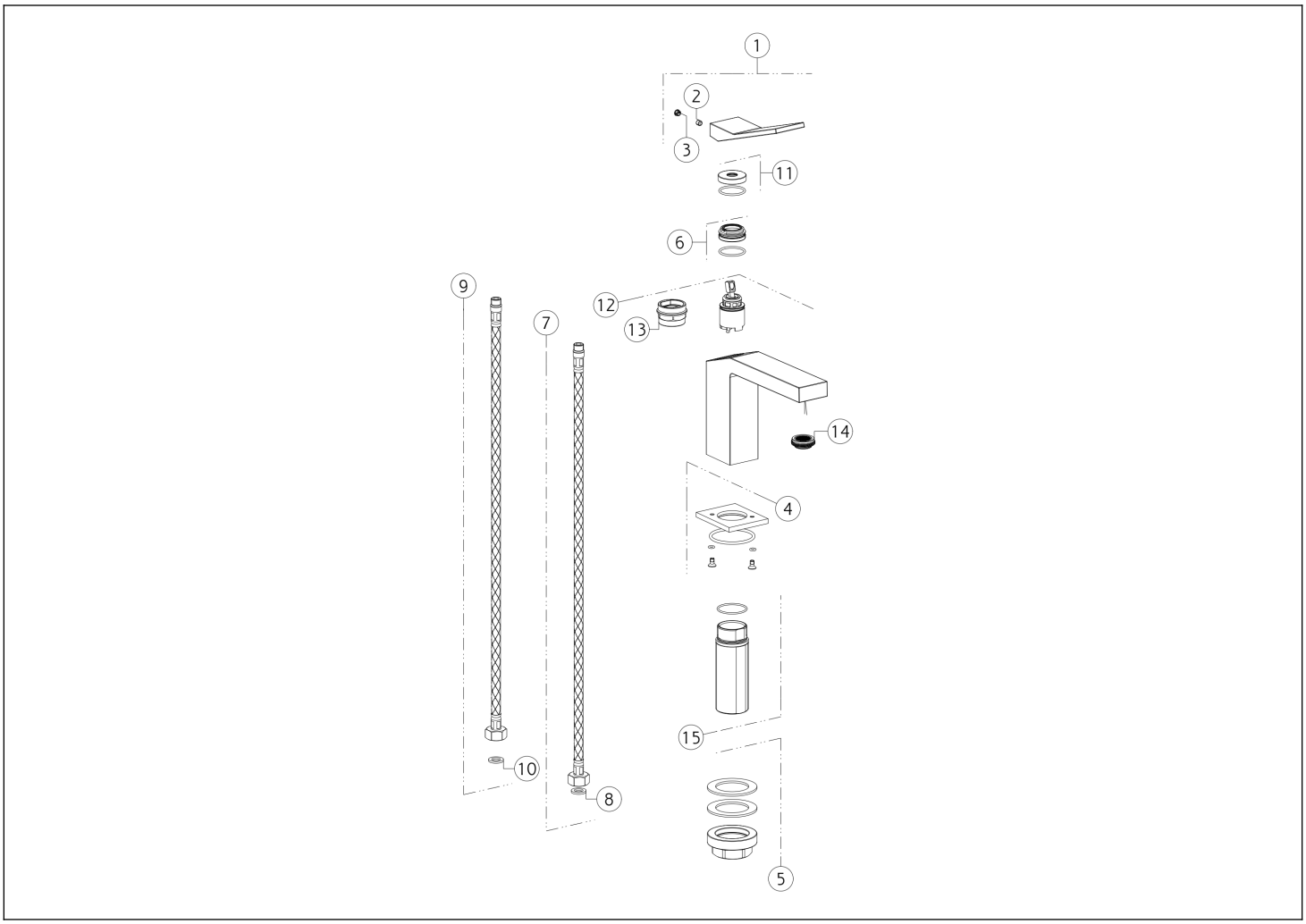

N°	Código	Descripción
1	SP01248	ASA
2	SP00610	TORNILLO
3	SP00002	TAPA DE TORNILLO
4	SP03586	BASE
5	SP02370	SET DE FIJACIÓN
6	SP01278	TUERCA ANULAR DE FIJACIÓN
7	SP00869	MANGUERA DE SUMINISTRO ROJA
8	SP00064	JUNTA

N°	Código	Descripción
9	SP00868	MANGUERA DE SUMINISTRO BLU
10	SP00064	JUNTA
11	SP00697	TUERCA ANULAR DE ACABADO
12	SP01277	CARTUCHO
13	SP00216	HERRAMIENTA ESPECIAL
14	SP00923	AIREADOR COMPLETO
15	SP02372	PIERNA

 El presente diseño, de conformidad con la legislación vigente, no puede hacerse público ni reproducirse sin la autorización por escrito de GESSI S.p.A. Copyright GESSI S.p.A.