GESSI

53002

GPF5300210000G000

RETTANGOLO

date de validité
≥ 10/2020



Mitigeur lavabo, sans vidage, avec flexibles de raccordement.

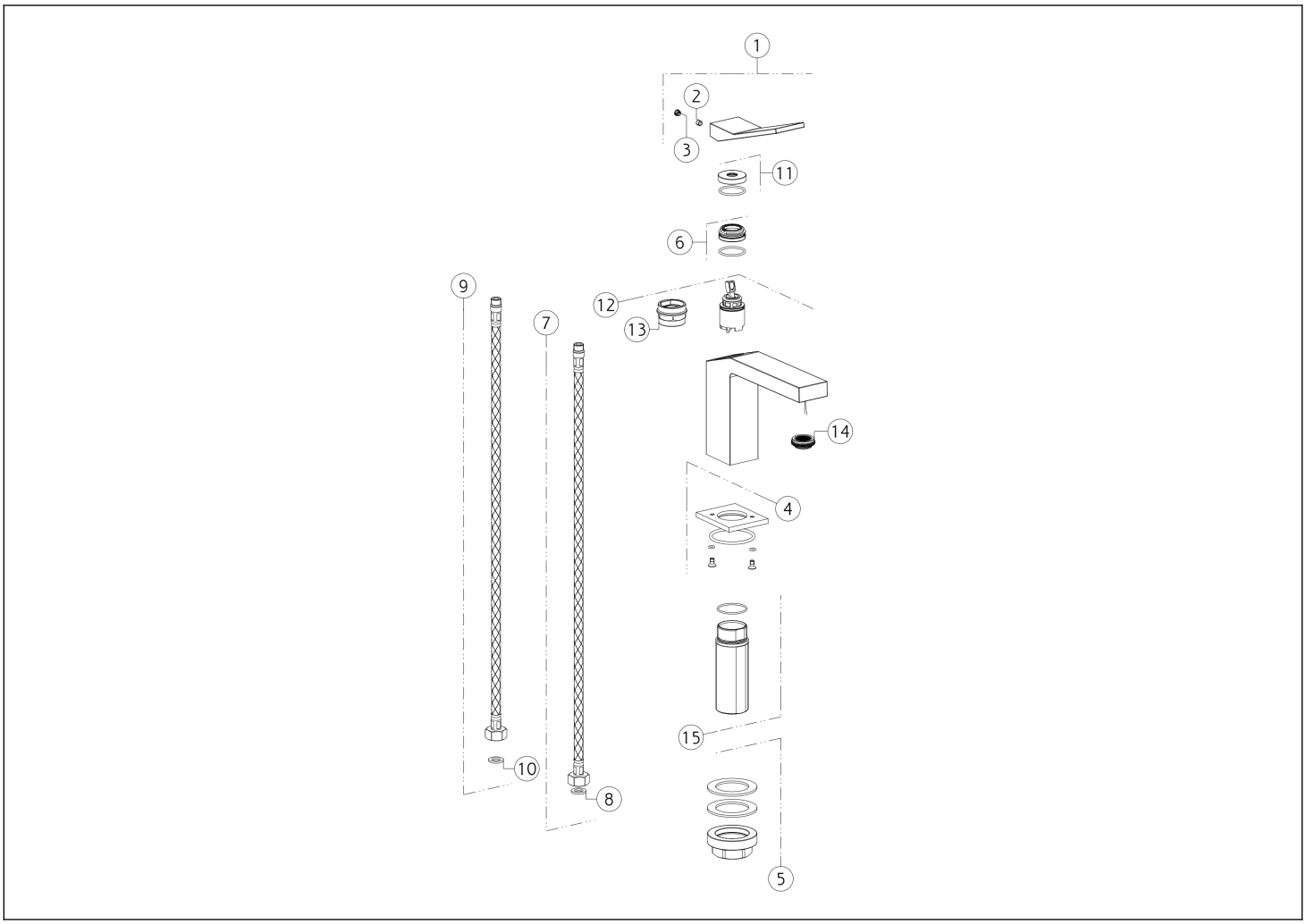

N°	Code	Description
1	SP01248	MANCHE
2	SP00610	VIS
3	SP00002	COUVERCLE DE VIS
4	SP03586	BASE
5	SP02370	KIT DE FIXATION
6	SP01278	BAGUE DE FIXATION
7	SP00869	TUYAU D'ALIMENTATION ROUGE
8	SP00064	JOINT

N°	Code	Description
9	SP00868	TUYAU D'ALIMENTATION BLU
10	SP00064	JOINT
11	SP00697	BAGUE DE FINITION
12	SP01277	CARTOUCHE
13	SP00216	OUTIL SPÉCIAL
14	SP00923	AÉRATEUR COMPLET
15	SP02372	TIGE

Gessi S.p.A. Parco Gessi, 13037 Serravalle Sesia (Vercelli) Italie Tél. +39 0163 454111 Fax. +39 0163 453150 - www.gessi.com - gessi@gessi.it Conformément à la loi, le présent dessin ne peut être rendu public ni reproduit sans l'autorisation écrite de GESSI S.p.A. Copyright GESSI S.p.A.